ALUKON
Sonnenschutz Rollladen Insektenschutz

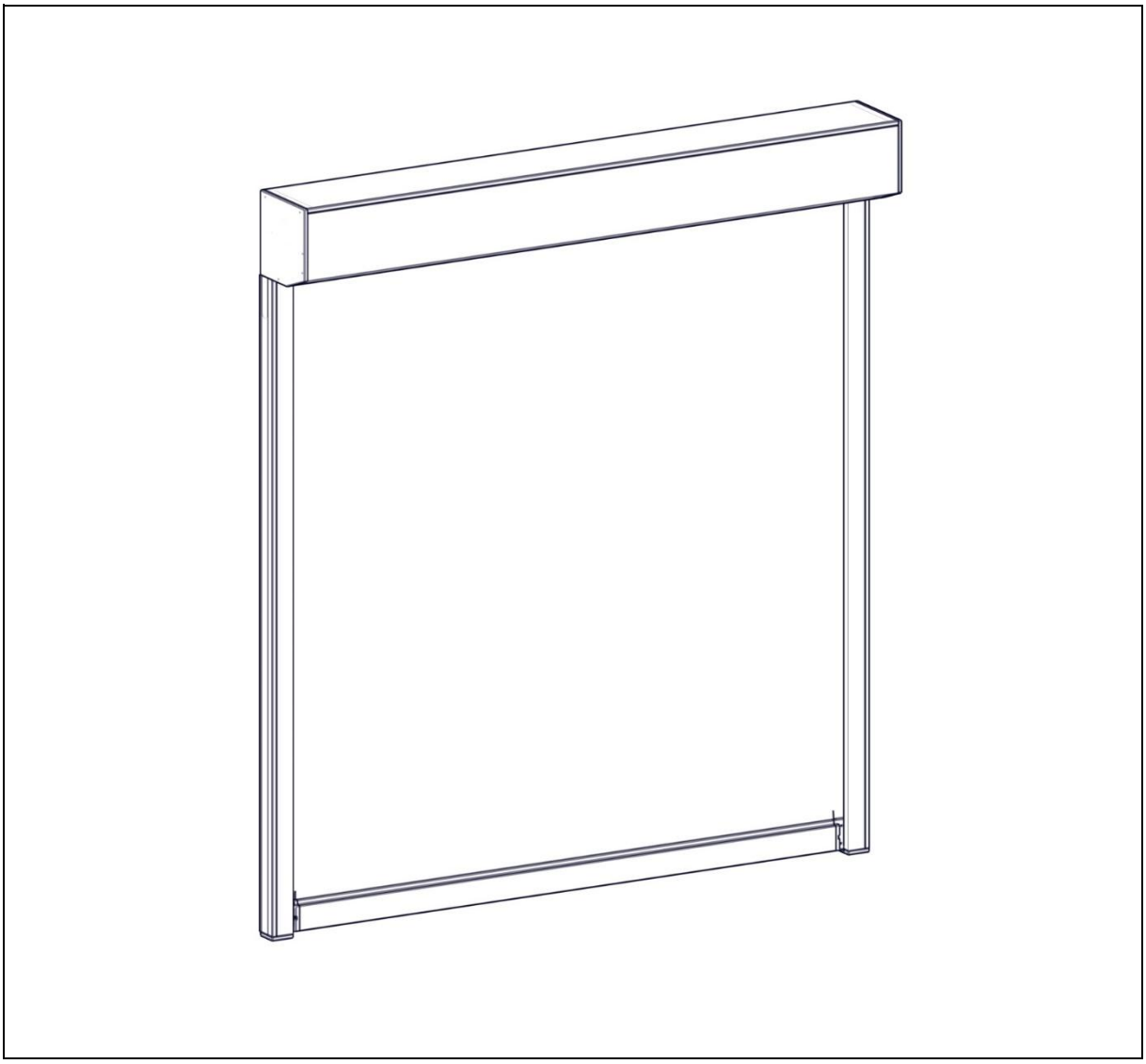

ZipTex.3

Fertigungsanleitung

Version 3.4 Stand: 01.2026 tl / jn

Inhalt

1. Hinweise 4
1.1. Allgemeine Hinweise 4
1.2. Sicherheitshinweise 4
1.3 Abkürzungsverzeichnis 4
2. Technische Daten 4
2.1. Minimal/Maximal Maße ZipTex.3 mit Motorantrieb 4
2.2. Minimal/Maximal Maße ZipTex.3 bei Kurbelantrieb 4
2.3. Minimal/Maximal Maße ZipTex.3 bei SEZ NHK-Antrieb 5
2.4. Scheibengröße 5
2.5. Maximale Einsatzbereiche der Absturzsichernden Verglasung 5
3. Zuschnittstabellen 6
3.1. Zuschnitt Einzelelement 6
3.2. Zuschnitt Kombielement 7
3.3. Zuschnitt ZipTex Glasabsturzsicherung 8
4. Bauteilliste 9
4.1. Bauteile 9
4.2. Schrauben/Normteile 31
5. Explosionszeichnung 35
5.1. Linksroller Einzelelement mit A 38 35
5.2. Rechtsroller Einzelelement mit A 39 36
5.3. Kombination mit DF (A 38 & DF A 38) 37
5.4. ZipTex mit Glasabsturzsicherung mit A 301-GS 38
6. Blenden und Blendkappenbearbeitungen 39
6.1. Blendkappenübersicht 39
6.1.1. Blendkappen Bohrungen für Blendenbefestigung 40
6.1.2. Blendkappenbohrungen für Kabelabgänge 43
6.1.3. Blendkappenbearbeitung bei Kurbelantrieb 46
6.1.4. Blendkappenbearbeitung für Selve SEZ NHK-Antrieb (2. Rettungsweg) 48
6.1.5. Blendkappenbearbeitung für HCS Antrieb (nur für Becker Motor Akku-Set HCS520) 51
6.2. Blendenübersicht 53
6.2.1. Blendenbearbeitung für Motor und Blendenbefestigung 54
6.2.2. Blendenbearbeitung für Kurbelabgang und Blendenbefestigung 58
6.2.3. Blendenbearbeitung für Selve SEZ NHK-Antrieb (2. Rettungsweg) 61

6.2.4. Blendenbearbeitung für Putzträger 63
7. Fertigungsschritte 64
7.1. Blendkappen Montage 64
7.1.1. Blendkappen Montage für Selve SEZ NHK-Antrieb (2. Rettungsweg) 69
7.1.2. Blendkappen Montage für HCS-Antrieb 71
7.2. Blendenvorbereitung für die Montage 74
7.3. Wellenmontage 75
7.4. Behangmontage 77
7.5. Fallstabmontage 79
7.6. Putzträger / Revisionsblende 80
7.7. Kastenaufhängung 82
7.8. Führungsschienen FS A 38, FS A 39, DF A 38 84
7.9. Führungsschienen FS A 31-G, FS A 32 und DF A 31-G 90
7.10. Glasabsturzsicherung 92

1. Hinweise

1.1. Allgemeine Hinweise

Lesen Sie die Anleitung sorgfältig und aufmerksam durch, Sie enthält wichtige Informationen zum Fertigen eines ZipTex.3 Elements. Aufgrund der großen Variantenvielfalt können nicht alle kompatiblen Bauteile, Kastenaufbauvarianten usw. dargestellt und beschrieben werden. Fertigungsschritte sind ggf. anzupassen.

Alle Maße, wenn nicht anders vermerkt, in cm.

1.2. Sicherheitshinweise

Arbeiten an Maschinen (z.B. Sägen) dürfen nur durch geschultes Personal ausgeführt werden. Es gelten im Allgemeinen die Unfallsverhütungsvorschriften der Berufsgenossenschaft und die geltenden Richtlinien (z.B. Maschinenrichtlinie) des Herstellers.
Scharfe Kanten an Bauteilen, Verletzungsgefahr!

1.3 Abkürzungsverzeichnis

BK	Blendkappe
DF	Doppelführung
FS	Führungsschiene
KAP	Kastenabschlussprofil
PT	Putzträger

2. Technische Daten

2.1. Minimal/Maximal Maße ZipTex.3 mit Motorantrieb

Min. Breite	64 cm (Elementbreite < 150 cm nur mit SL Tex 38 mm möglich)
Max. Breite	600 cm / 280 cm bei Glasabsturzsicherung
Max. Höhe	600 cm
Max. Fläche	18 m²

2.2. Minimal/Maximal Maße ZipTex.3 bei Kurbelantrieb

Min. Breite	50 cm
Max. Breite	200 cm
Max. Höhe	260 cm
Max. Fläche	5,2 m²

2.3. Minimal/Maximal Maße ZipTex.3 bei SEZ NHK-Antrieb

mögliche Kastengrößen: KG 125, KG 138

Min. Breite	77 cm
Max. Breite	600 cm
Max. Höhe	600 cm
Max. Fläche	13 m²

2.4. Scheibengröße

Maximale Elementbreite (Absturzsicherung)	280 cm
Maximale Scheibenhöhe	110 cm
Minimale Scheibenhöhe	25 cm

2.5. Maximale Einsatzbereiche der Absturzsichernden Verglasung

Einstufung nach Windlastzonen und Holmlasten sind dem Planerhandbuch zu entnehmen.

Glashöhe 50 - 110 cm

Lastfall	Holmlast [kN/m]		Windlastbereich	
			Druck	Sog
L1	0,5	I	0,65	-0,91
L2		II	0,80	-1,12
L3		III	1,10	-1,54
L4	1,0	I	0,65	-0,91
L5		II	0,80	-1,12
L6		III	1,10	-1,54

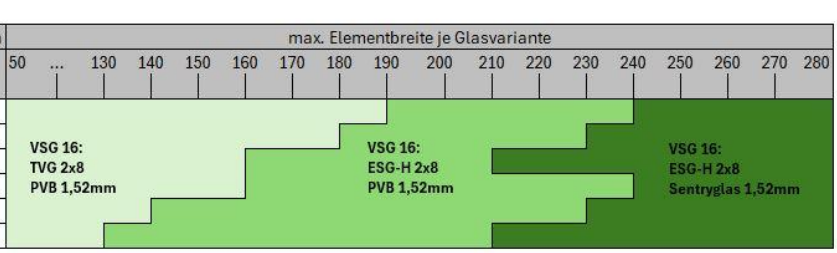

Glashöhe 25 - 50 cm

Lastfall	Holmlast [kN/m]		Windlastbereich	
			Druck	Sog
L1	0,5	I	0,65	-0,91
L2		II	0,80	-1,12
L3		III	1,10	-1,54
L4	1,0	I	0,65	-0,91
L5		II	0,80	-1,12
L6		III	1,10	-1,54

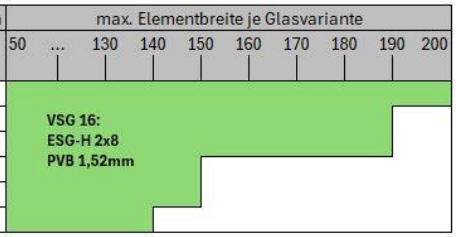

VSG 16/2	aus 2 x TVG 8 mm, PVB-Folie 1,52 mm
VSG 16/2	aus 2 x ESG-H 8 mm, PVB-Folie 1,52 mm
VSG 16/2	aus 2 x ESG-H 8 mm, SentryGlas SG5000 Zwischenschicht 1,52 mm

3. Zuschnittstabellen

3.1. Zuschnitt Einzelelement

Pos.	Bezeichnung	Anzahl	Berechnung
1 – 17	Kastenblenden je nach Kastentyp	Je nach Kastentyp	Elementbreite – 1 cm Elementbreite – 2,4 cm (PT-Revision) 2x Putzstreifen 0,65 cm (PT) Elementbreite – 0,1 cm (SEZ NHK)
18 – 27	Putzträger Winkel und Abstandswinkel	Je nach Ausladung	Elementbreite – 1 cm
28	Behang (je nach Stoffstyp)	1	Elementbreite – 4,6 cm Elementhöhe + 28 cm
46	Kastenaufhänung lang, Wandmontage (optional)	1	Elementbreite – 4,0 cm
47	FS A 38	2	Elementhöhe – Kastenhöhe – (0,5 cm bei FS-Abschluss Pos. 57/58)
48	FS A 39	2	Elementhöhe – Kastenhöhe – (0,5 cm bei FS-Abschluss Pos. 57/58)
50	FS A 31-G (optional)	2	Elementhöhe – Kastenhöhe – (0,5 cm bei FS-Abschluss Pos. 60/61)
51	FS A 32 (optional bei Pos. 50)	2	Elementhöhe – Kastenhöhe – (0,5 cm bei FS-Abschluss Pos. 60/61)
53	Kunststoffführung mit Feder	2	Elementhöhe – Kastenhöhe + 0,45 cm (ohne Inlay) Elementhöhe – Kastenhöhe + 0,3 cm (mit Inlay Pos. 56)
54	Führung Kunststoff f. ZipTex, schwarz (optional bei Pos. 50)	2	Elementhöhe – Kastenhöhe + 0,7 cm (ohne Inlay) Elementhöhe – Kastenhöhe + 0,5 cm (mit Inlay Pos. 59)
61 – 63	Aufdopplung	Je nach Aufdopplung	Elementhöhe – Kastenhöhe
71	SL Tex 38 mm (alternativ zu Pos. 77)	1	Elementbreite – 10,2 cm
72	Beschwerungseisen Zip.3 Flachstahl 15x30x6000 (Elementbreite ≤ 3,8 m)	1	Elementbreite – 15,4 cm
73	Beschwerungseisen Zip.3 Hohlprofil 15x30x6000 (Elementbreite > 3,8 m)	1	Elementbreite – 14,2 cm
76	SL Tex 23 mm	1	Elementbreite – 10,0 cm
77	Beschwerungseisen 16x16 (in Verbindung mit Pos. 77)	1	Elementbreite – 12,0 cm
79	AL-IS.2 Bürste 12,5 mm	1	Elementbreite – 6,6 cm
85 – 87	Nutwelle je nach Größe	1	Elementbreite – 12,9 cm (Motor) Elementbreite – 12,8 cm (Kurbel) Elementbreite – 12,4cm (SEZ NHK)

3.2. Zuschnitt Kombielement

Pos.	Bezeichnung	Anzahl	Berechnung
1 – 17	Kastenblenden je nach Kastentyp	Je nach Kastentyp	Elementbreite – 1 cm Elementbreite – 2,4 cm (PT-Revision) 2x Putzstreifen 0,65 cm (PT)
18 – 27	Putzträger Winkel und Abstandswinkel	Je nach Ausladung	Elementbreite – 1 cm
28	Behang (je nach Stoffstyp)	2 o. 3	Elementbreite L/M/R – 4,6 cm Elementhöhe + 28 cm
46	Kastenaufhänung lang, Wandmontage (optional)	1	Elementbreite – 4,0 cm
47	FS A 38	2	Elementhöhe – Kastenhöhe – (0,5 cm bei FS-Abschluss Pos. 57/58)
49	DF A 38	1 o. 2	Elementhöhe – Kastenhöhe – (0,5 cm bei FS-Abschluss Pos. 57/58)
50	FS A 31-G (optional)	2	Elementhöhe – Kastenhöhe – (0,5 cm bei FS-Abschluss Pos. 60/61)
51	FS A 32 (optional bei Pos. 50/52)	4 o. 6	Elementhöhe – Kastenhöhe – (0,5 cm bei FS-Abschluss Pos. 60/61)
52	DF A 31-G (optional)	1 o .2	Elementhöhe – Kastenhöhe – (0,5 cm bei FS-Abschluss Pos. 60/61)
53	Kunststoffführung mit Feder	4 o. 6	Elementhöhe – Kastenhöhe + 0,45 cm (ohne Inlay) Elementhöhe – Kastenhöhe + 0,3 cm (mit Inlay Pos. 56)
54	Führung Kunststoff f. ZipTex, schwarz (optional bei Pos. 50/52)	4 o. 6	Elementhöhe – Kastenhöhe + 0,7 cm (ohne Inlay) Elementhöhe – Kastenhöhe + 0,5 cm (mit Inlay Pos. 59)
61 – 66	Aufdopplung	Je nach Aufdopplung	Elementhöhe – Kastenhöhe
71	SL Tex 38 mm (alternativ zu Pos. 77)	2 o. 3	Elementbreite L/M/R – 10,2 cm
72	Beschwerungseisen Zip.3 Flachstahl 15x30x6000 (Elementbreite ≤ 3,8 m)	2 o. 3	Elementbreite L/M/R – 15,4 cm
73	Beschwerungseisen Zip.3 Hohlprofil 15x30x6000 (Elementbreite > 3,8 m)	2 o. 3	Elementbreite L/M/R – 14,2 cm
76	SL Tex 23 mm	2 o. 3	Elementbreite L/M/R – 10,0 cm
77	Beschwerungseisen 16x16 (in Verbindung mit Pos. 77)	2 o. 3	Elementbreite L/M/R – 12,0 cm
79	AL-IS.2 Bürste 12,5 mm	2 o. 3	Elementbreite L/M/R – 6,6 cm
85 – 87	Nutwelle je nach Größe	2 o. 3	Elementbreite L/M/R – 12,9 cm (Motor) Elementbreite L/M/R – 12,8 cm (Kurbel)

3.3. Zuschnitt ZipTex Glasabsturzsicherung

Pos.	Bezeichnung	Anzahl	Berechnung
1 – 17	Kastenblenden je nach Kastentyp	Je nach Kastentyp	Elementbreite – 1 cm Elementbreite – 2,4 cm (PT-Revision) 2x Putzstreifen 0,65 cm (PT) Elementbreite – 0,1 cm (SEZ NHK)
18 – 27	Putzträger Winkel und Abstandswinkel	Je nach Ausladung	Elementbreite – 1 cm 1x Elementbreite -1 cm (Pos. 22)
28	Behang (je nach Stoffstyp)	1	Elementbreite – 4,6 cm Elementhöhe + 28 cm
53	Kunststoffführung mit Feder	2	Elementhöhe – Kastenhöhe + 0,45 cm (ohne Inlay) Elementhöhe – Kastenhöhe + 0,3 cm (mit Inlay Pos. 56)
71	SL Tex 38 mm (alternativ zu Pos. 77)	1	Elementbreite – 10,2 cm
72	Beschwerungseisen Zip.3 Flachstahl 15x30x6000 (Elementbreite ≤ 3,8 m)	1	Elementbreite – 15,4 cm
73	Beschwerungseisen Zip.3 Hohlprofil 15x30x6000 (Elementbreite > 3,8 m)	1	Elementbreite – 14,2 cm
76	SL Tex 23 mm	1	Elementbreite – 10,0 cm
77	Beschwerungseisen 16x16 (in Verbindung mit Pos. 77)	1	Elementbreite – 12,0 cm
79	AL-IS.2 Bürste 12,5 mm	1	Elementbreite – 6,6 cm
85 – 87	Nutwelle je nach Größe	1	Elementbreite – 12,9 cm (Motor) Elementbreite – 12,8 cm (Kurbel) Elementbreite – 12,4cm (SEZ NHK)
100	FS A 301-GS	2	Elementhöhe – Kastenhöhe – (0,5 cm bei FS-Abschluss Pos. 57/58)
101	Abdeckung f. A 301-GS	2	Elementhöhe – Kastenhöhe – (0,5 cm bei FS-Abschluss Pos. 57/58)
102	Glasdichtung selbstklebend	1	120 cm (doppelläufig)
103	Einschub-Glasdichtung	1	240 cm
104	Abdeckung für A 17-GS (oben) Abdeckung für A 17-GS (unten)	2 2	Schienenlänge – UK Glas – Glashöhe – 1 mm Schienenlänge – Maß Z – Glashöhe – 1 mm
105	Kantenschutz 21 x 10	1 – 2	Elementbreite – 107 mm

4. Bauteilliste

4.1. Bauteile

Pos.	Abbildung	Bezeichnung	Art.-Nr.:
1	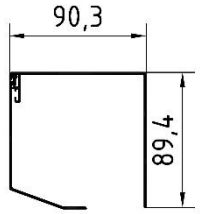	WBH 90 LRS-20° 90	0109070FF 0109040FF
2	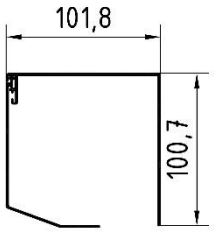	WBH 100 LRS-20° 100	0110070FF 0110040FF
3	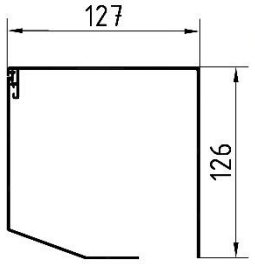	WBH 125 LRS-20° 125	0112570FF 0112540FF
4	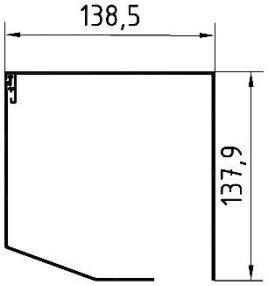	WBH 138 LRS-20° 138	0113870FF 0113840FF
5	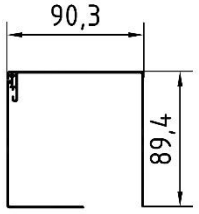	WBH 90 LR-90° 90	0109070FF 0109060FF

6	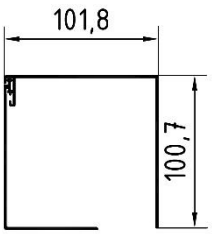	WBH 100 LR-90° 100	0110070FF 0110060FF
7	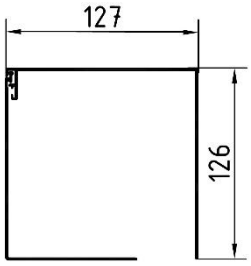	WBH 125 LR-90° 125	0112570FF 0112560FF
8	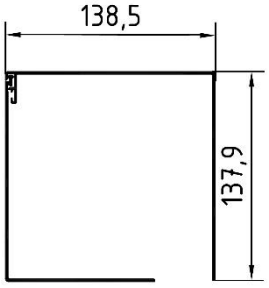	WBH 138 LR-90° 138	0113870FF 0113860FF
9	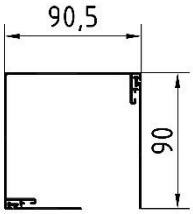	WB-90° 90 RR o.T. 90 RKZ-90° 90	0209040FF 0109031FF 0209031FF
10	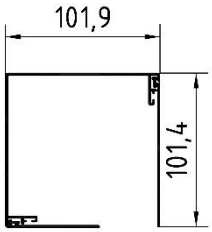	WB-90° 100 RR o.T. 100 RKZ-90° 100	0210040FF 0110031FF 0210031FF

11	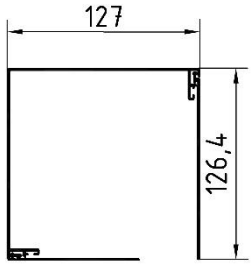	WB-90° 125 RR o.T. 125 RKZ-90° 125	0212540FF 0112531FF 0212531FF
12	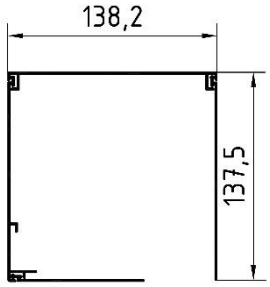	OT 138 VB-90° 138 RR o.T. 138 RR o.T. 90	0113810FF 0113820FF 0113831FF 0109031FF
13	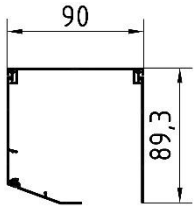	OT 90 VB-20° 90 RK-20° 90 RR o.T. 90	0109010FF 0209011FF 0209020FF 0109031FF
14	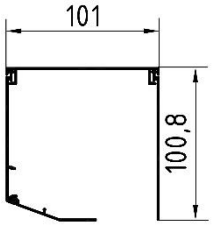	OT 100 VB-20° 100 RK-20° 100 RR o.T. 100	0110010FF 0210011FF 0210020FF 0110031FF
15	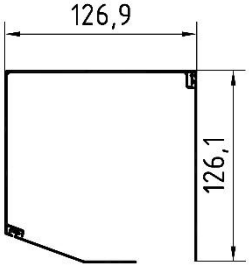	WB 125 RK-20° 125 RR o.T. 125	0212510FF 0212520FF 0112531FF

16	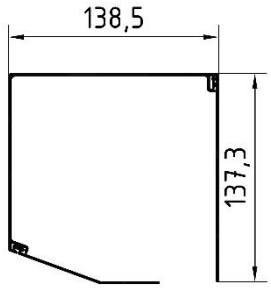	WB 138 RK-20° 138 RR o.T. 138	0213810FF 0213820FF 0113831FF
17	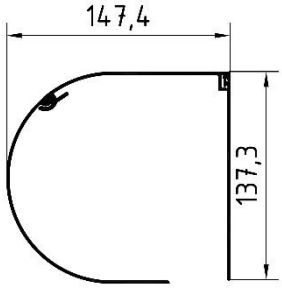	ROT 138 RUT 138 RR o.T. 138	2513811FF 2513821FF 0113831FF
18	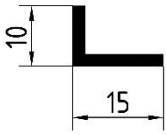	Alu-Winkel 10 x 15 x 2 mm	1901400FF
19	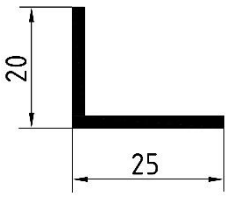	Alu-Winkel 20 x 25 x 2 mm	1901500FF
20	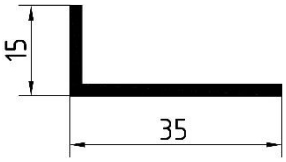	Alu-Winkel 15 x 35 x 2 mm	1901600FF

21	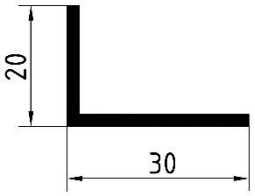	Alu-Winkel 30 x 20 x 2 mm	1901000FF
22	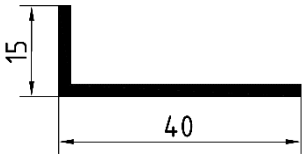	Alu-Winkel 40 x 15 x 2 mm	1901301FF
23	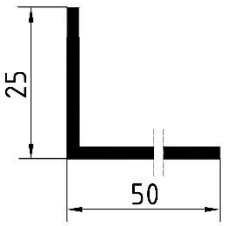	Alu-Winkel 50 x 25 x 2mm	1901030FF
24	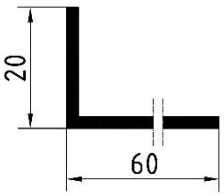	Alu-Winkel 60 x 20 x 2mm	1901040FF
25	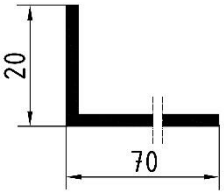	Alu-Winkel 70 x 20 x 2 mm	1901200FF

26	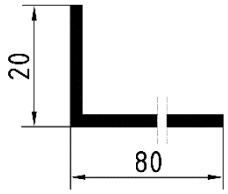	Alu-Winkel 80 x 20 x 2 mm	1901050FF
27	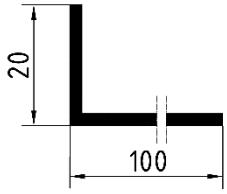	Alu-Winkel 100 x 20 x 2 mm	1901060FF
28	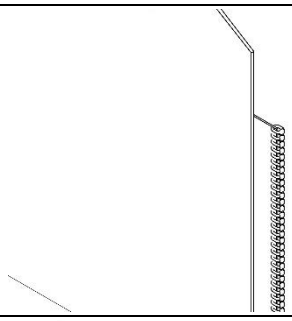	ZipTex Behang	
29	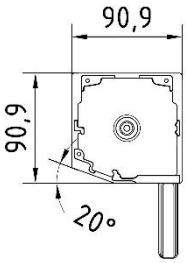	BKS-Z 90 20°	7410901FF
30	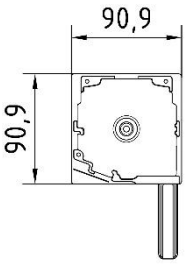	BK-Z 90	7410902FF

31	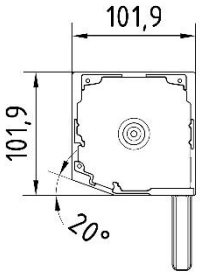	BKS-Z 100 20°	7411001FF
32	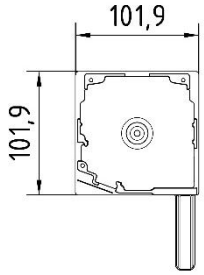	BK-Z 100	7411002FF
33.1	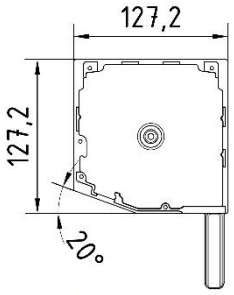	BKS-Z 125 20°	7411251FF
33.2	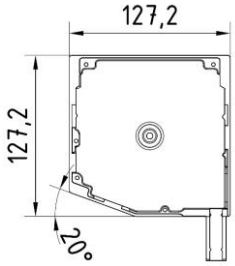	BKS-N 125 20° (NHK)	231201000
34.1	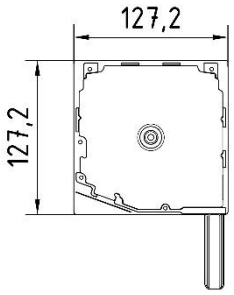	BK-Z 125	7411252FF
34.2	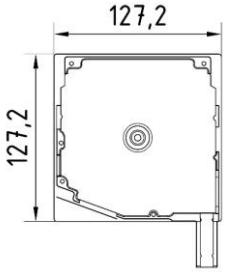	BKS-N 125 90° (NHK)	231202000

35.1	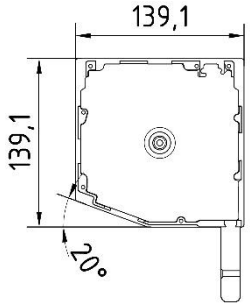	BKS-Z 138 20°	7411381fFF
35.2	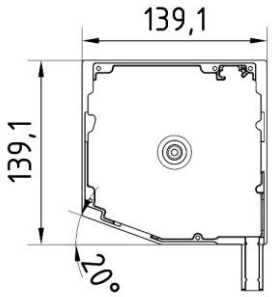	BKS-N 138 20° (NHK)	231301000
36.1	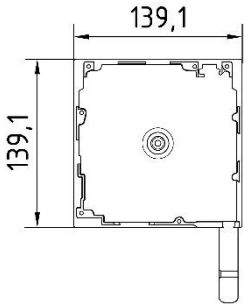	BK-Z 138	7411382FF
36.2	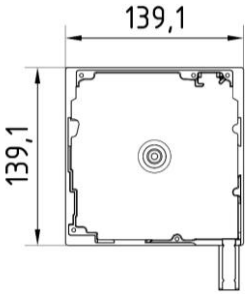	BKS-N 138 90° (NHK)	231302000
37.1	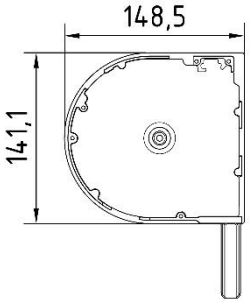	BKR-Z.2 138	7411383FF

37.2	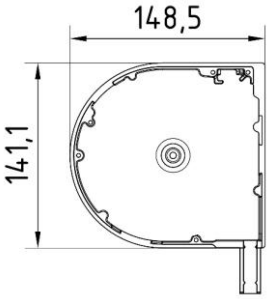	BKR-N 138 (NHK)	23130300
38	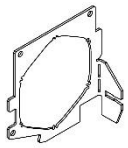	AWB-Z.3 Universal 90, Stahl	748060102
39	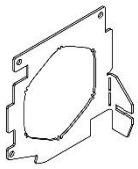	AWB-Z.3 Universal 100, Stahl	748060202
40.1	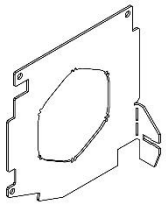	AWB-Z.3 Universal 125, Stahl	748060302
40.2	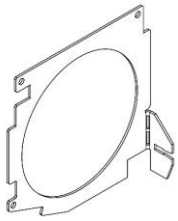	ZipTex.3 AWB für NHK 125, Stahl	748060500

41.1	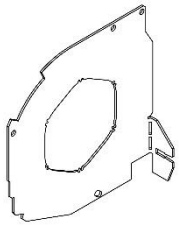	AWB-Z Universal 138, Stahl	748060401
41.2	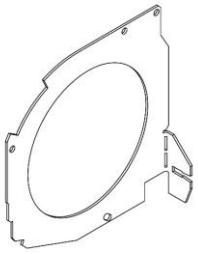	ZipTex.3 AWB für NHK 138, Stahl	748060600
42		Anschlag Zip	748030100
43		Inlay-Blendenverbindung	748050100
44		Blendendämpfung	748050200
45	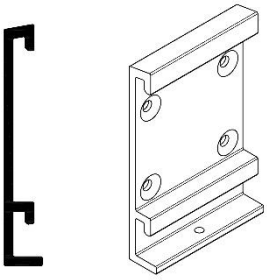	Kastenaufhängung	1902906FF

46	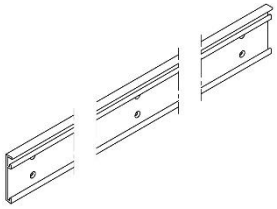	Kastenaufhängung lang, Wandmontage	190290500
47	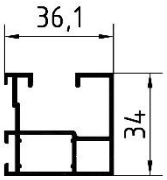	FS A 38	7430006FF
48	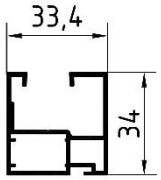	FS A 39	7430007FF
49	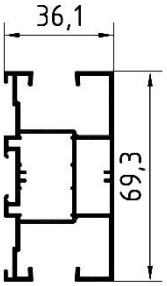	DF A 38	7430008FF
50	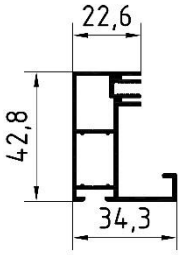	FS A 31-G	7430003FF
51	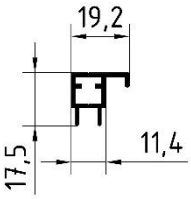	FS A 32	7430004FF

52	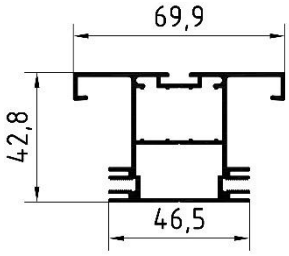	DF A 31-G	7430005FF
53	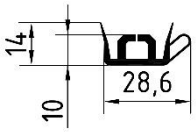	Führung Kunststoff f. ZipTex clipsbar, schwarz	743001200
54	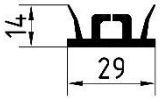	Führung Kunststoff f. ZipTex, schwarz	743001100
55	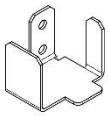	FS-Inlay Edelstahl ZipTex 1-tlg FS links FS-Inlay Edelstahl ZipTex 1-tlg FS rechts	748040610 748040620
56	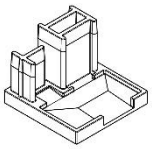	FS-Abschluss ZipTex 1-tlg FS	748040400

57	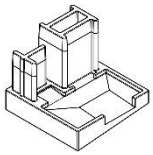	FS-Abschluss schräg 5° ZipTex 1-tlg FS	748040500
58	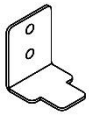	FS-Inlay ZipTex-F/FE & ZipTex 2-tlg FS	748040800
59	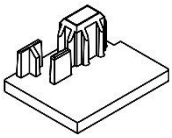	FS-Abschluss ZipTex 2-tlg FS	748040100
60	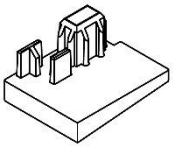	FS-Abschluss 5° ZipTex 2-tlg FS	748040300
61	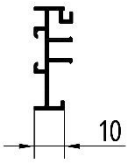	Aufdopplung Zip 10mm	7430100FF

62	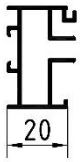	Aufdopplung Zip 20mm	7430200FF
63	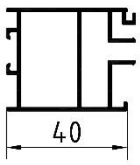	Aufdopplung Zip 40mm	7430400FF
64	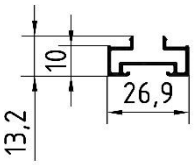	Aufdopplung CR 10mm	1150100FF
65	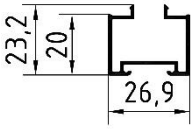	Aufdopplung CR 20mm	1150200FF
66	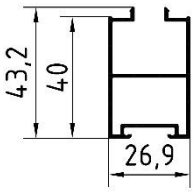	Aufdopplung CR 40mm	1150400FF

67		Abdeckkappe 10 mm PVC Neu, RAL	8910590FF
68	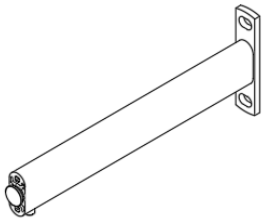	Abstandshalter Pro Element muss die Schraube ø3,5x9,5 (Pos. A) 2x beigelegt werden	1008300FF
69	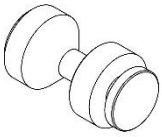	Spannbolzen für Abstandshalter (für FS A 38, FS A 31-G DF A 31-G)	100830100
70	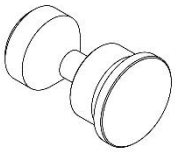	Spannbolzen für Abstandshalter (für DF A 38)	100830200
71	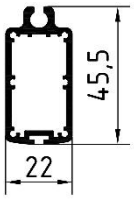	SL Tex 38 mm	7440003FF
72	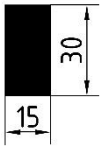	Beschwerungseisen Zip.3 Flachstahl 15x30x6000	748011200

73	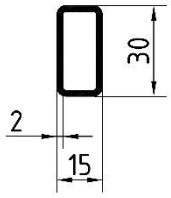	Beschwerungseisen Zip.3 Hohlprofil 15x30x2x6000	748011300
74	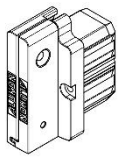	Gleitstück f. SL Tex 38 mm, T1+T2	748010200
75	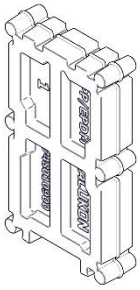	Dichtung SL Tex 38 mm „schwarz“	748010900
76	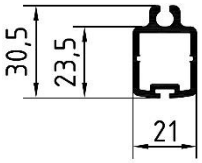	SL Tex 23 mm	7440002FF
77	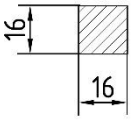	Beschwerungseisen 16x16	748011100

78	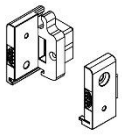	Gleitstück ZipTex.2	748010100
79		AL-IS.2 Bürste, 12,5 mm, schwarz	300135790
80		Walzenkapsel V2 inkl. Schieber 63er Welle	748025200
81	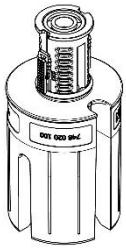	Walzenkapsel V2 inkl. Schieber 78er Welle	748025100
82	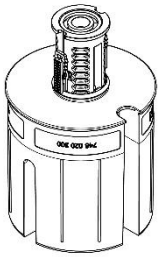	Walzenkapsel V2 inkl. Schieber 100er Welle	748025300

83		Arretierung Walzenkapsel	249413800
84		Kugellager f. ZipTex 28x12	749010300
85	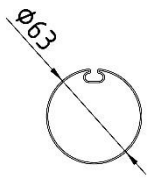	Nutwelle 63er	742000200
86	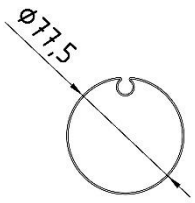	Nutwelle 78er	742000100
87	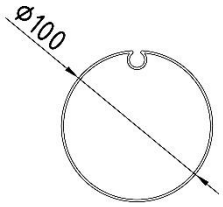	Nutwelle 100er	742000300

88	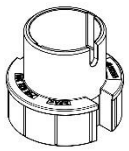	Adapter für Motor 63er Welle Adapter für Motor 78er Welle Adapter für Motor 100er Welle	748021201 748021101 748021301
89	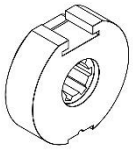	Mitnehmer für Selve Motor 63er Welle 78er Welle 100er Welle Mitnehmer für Becker Motor 63er Welle 78er Welle 100er Welle Mitnehmer für Somfy Motor 63er Welle 78er Welle 100er Welle	 748023200 748023100 748023300 748022200 748022100 748022300 749011600 749011500 749011700
90	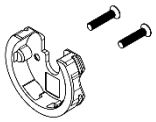	Sternadapter f. Becker	748065200
91	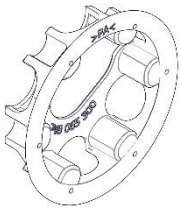	Motorlagerplatte Universal	748065300
92	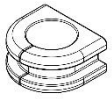	Durchführungstülle U-Form, schwarz	249460001

93		DK-TPE 9/12/16-3 Kabeldurchführung, rund	920020900
94.1	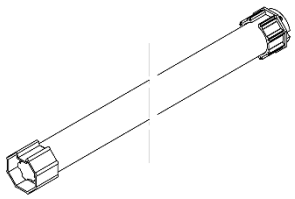	Motor	Je nach Typ
94.2	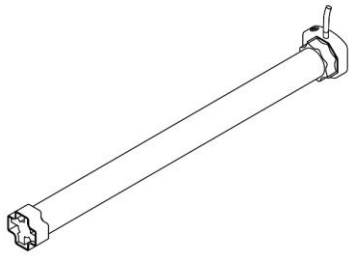	Selve SEZ NHK 7Nm 10Nm 20Nm	 246033100 246033200 246033400
95		Akku-Set Becker HCS520 10Nm inkl. Motor	247030100
95.1	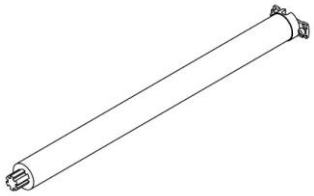	Becker Motor HCS	liegt Set bei
95.2	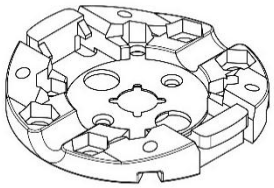	Becker Motorlager HCS	Liegt Set bei

95.3	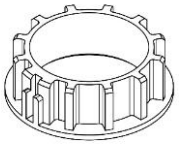	Motoradapterring für Becker Motor 63er Welle 78er Welle 100er Welle	liegt Set bei
96	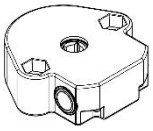	Schneckengetriebe 4:1	240200100
97	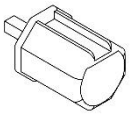	Walzenkapsel 7mm 4-Kt, f. Zip Schn.Getr.	240201300
98	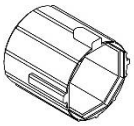	Adapter Zip f. Schneckengetriebe 4:1	748021000
99	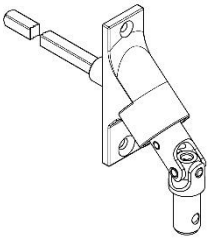	Gelenklager 45 – 90°	240302300
100	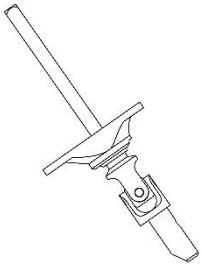	Gelenklager für Kegelradgetriebe	240303300

101	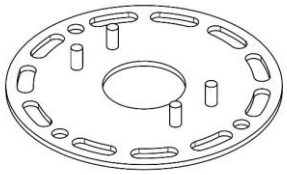	Selve NHK Lagerplatte	246090400
102	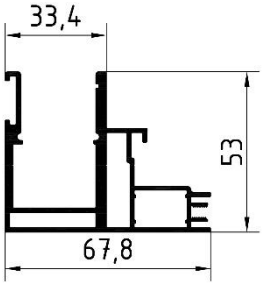	FS A 301-GS	7430015FF
103	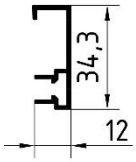	Abdeckung f. A 301-GS	7430016FF
104		Glasdichtung selbstklebend	810080003
105		Einschub-Glasdichtung	810080002
106	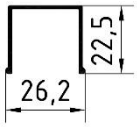	Abdeckung für A 17-GS (oben) Abdeckung für A 17-GS (unten)	8100030FF
107	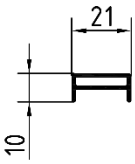	Kantenschutz 21 x 10	810003241

108	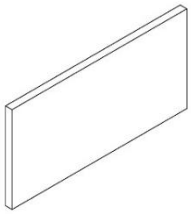	Glasscheibe	
109	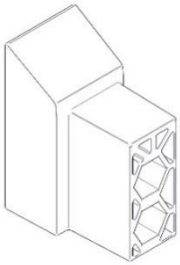	Glasauflage	810080001

4.2. Schrauben/Normteile

Pos.	Abbildung	Bezeichnung	Art.-Nr.:
A	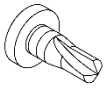	Schraube selbstb. ø3,5 x 9,5 mm, verzinkt	Alukon: 891191500 Würth: 02113595
B	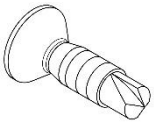	Senkkopfschraube ø3,5 x 13 selbstschn. verz.	Alukon: 891192400 Würth: 026573513
C	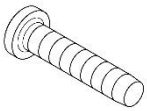	Linsenkopfschraube ø2,5 x 12 Wüplast	Alukon: 891194600 Würth: 42162512

D		Senkkopfschraube ø2,9 x 9,5	Alukon: 920020800 Würth: 1162995
E	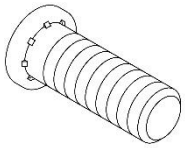	Einpressgewindestift M5-15mm-Z	Alukon: 920130500 Fremdart.-Nr.: 1204100236
F	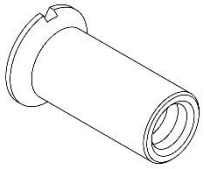	Hülsenmutter M5-9 x 15	Alukon: 920020401 Würth: 0392515
G	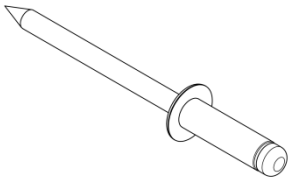	Blindniete ø4 x 10	Alukon: 891170200 Würth: 091554010 Titgemeyer: 421230001
H	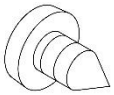	Linsenkopfschraube ø4,8 x 9,5	Alukon: 891190300 Würth: 01194895
I	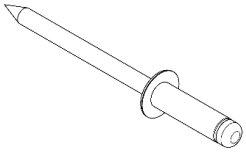	Blindniete ø3 x 8	Alukon: 891170900 Würth: 093638

J		Linsenkopfschraube ø2,9 x 6,5	Alukon: 209210000 Würth: 01122965
K	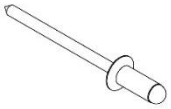	Blindniete-Senkkopf ø4 x 10mm	Alukon: 891170700 Würth: 093864010
L	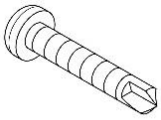	Linsenkopfbohrschraube ø4,2 x 25mm	Alukon: 891191600 Würth: 02064225
M	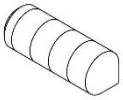	Gewindestift M4 x 12 für Kastenaufhängung	Alukon: 300330200 Würth: 0262412
N	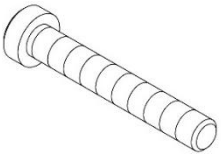	Zylinderschraube mit niedrigen Kopf DIN 6912 Edelstahl A2 IS5 M6 x 40	Alukon: 891196550 Würth: 0098640
O	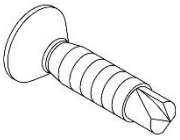	Senkkopfbohrschraube ø3,9 x 19	Alukon: 891191900 Würth: 02123919

P		Sechskantmutter M6 DIN 934, A2	Alukon: 891180600 Würth: 03226
Q		Senkkopfschraube gewindefurchend M2,5 x 6	Alukon: 891190800 Würth: 0209722506
R	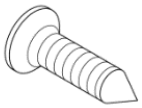	Senkkopfschraube Ø4,0 x 20 für Gelenklager Pos. 99/ 100	Alukon: 891190700 Würth: 0182420
S	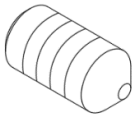	Gewindestift M8x16 für Abstandhalter Pos. 69	Alukon: 891197000 Würth: 02560816
T	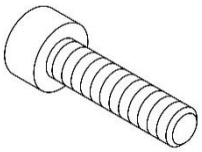	Zylinderkopfschraube M4x16, A2/70	Alukon: 891194700 Würth: 0094416
U	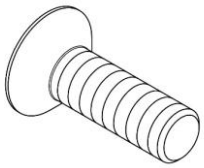	Senkkopfschraube M5x16 IS3	Alukon: 891193509 Würth: 00890516
V		Sechskantmutter M5 DIN 439, verz.	Alukon: 891180100 Würth: 03185

5. Explosionszeichnung

5.1. Linksroller Einzelelement mit A 38

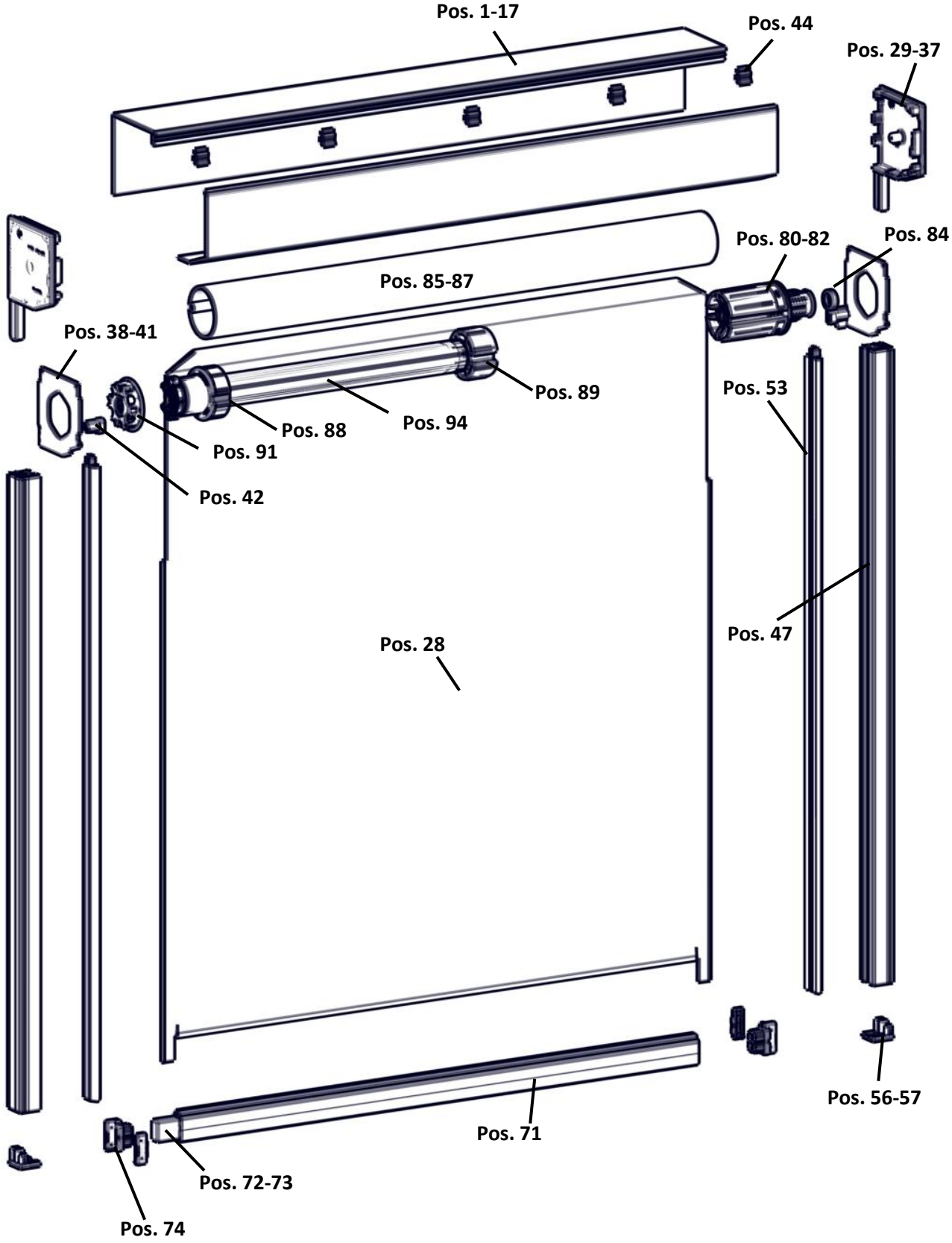

5.2. Rechtsroller Einzelelement mit A 39

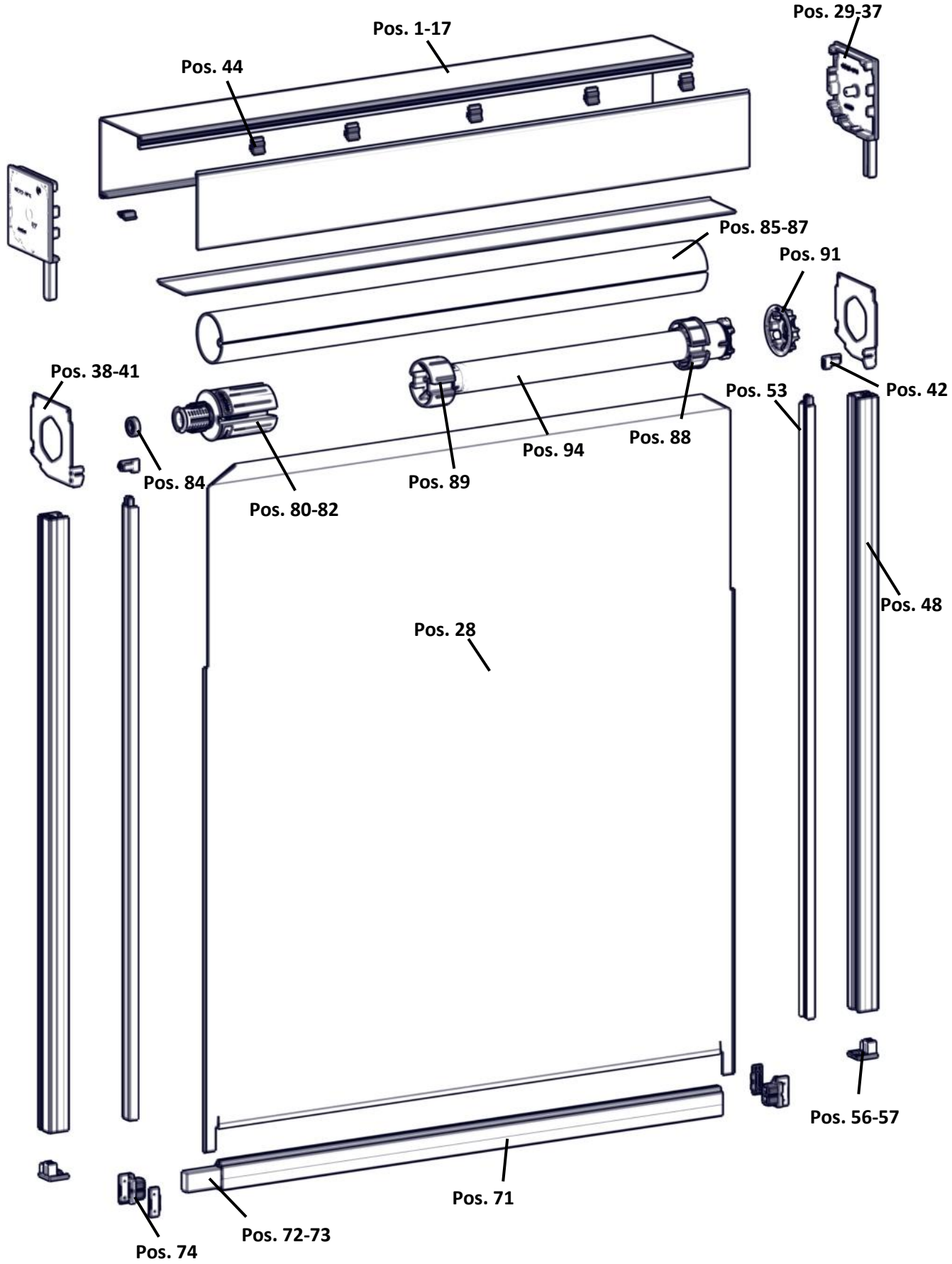

5.3. Kombination mit DF (A 38 & DF A 38)

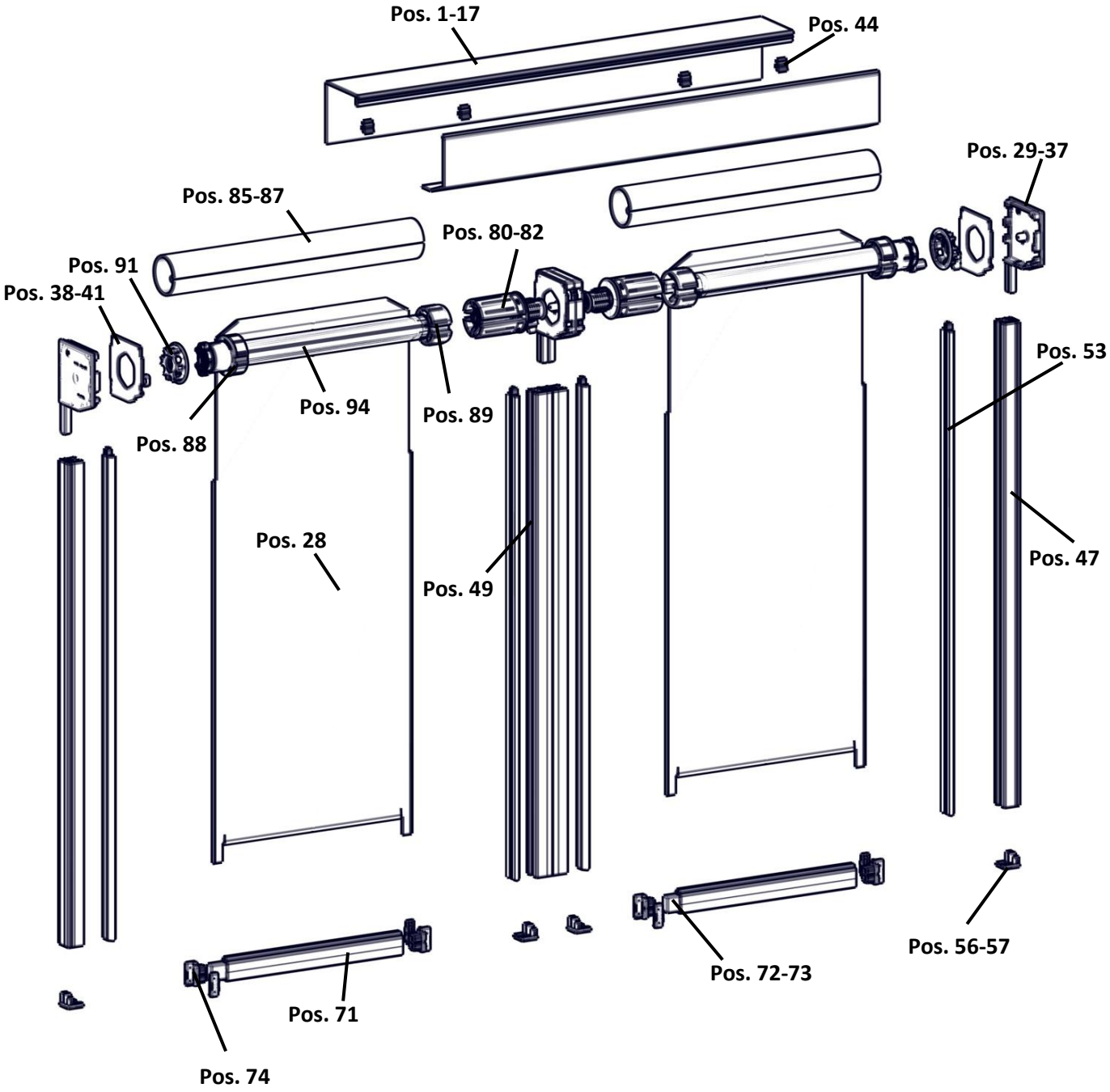

5.4. ZipTex mit Glasabsturzsicherung mit A 301-GS

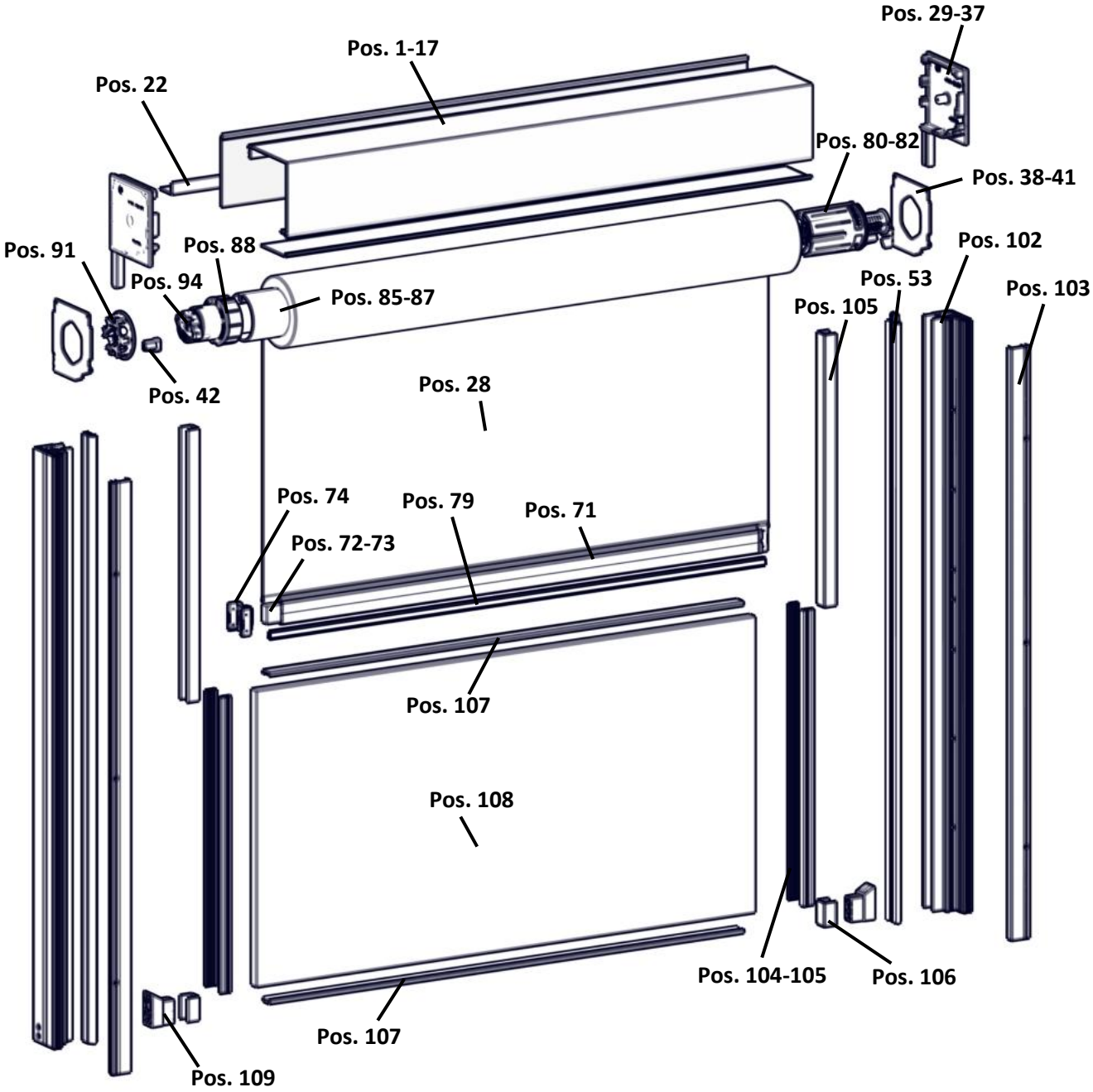

6. Blenden und Blendkappenbearbeitungen

6.1. Blendkappenübersicht

BK 90 20° oder 90°

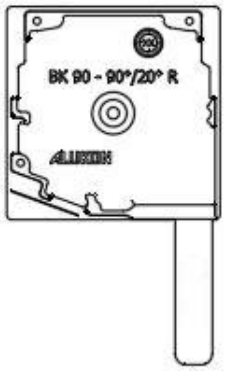

BK 100 20° oder 90°

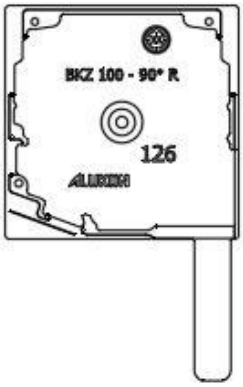

BK 125 20° oder 90°

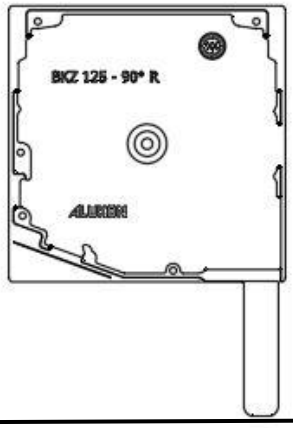

BK 138 20°

BK 138 90°

BK 138 rund

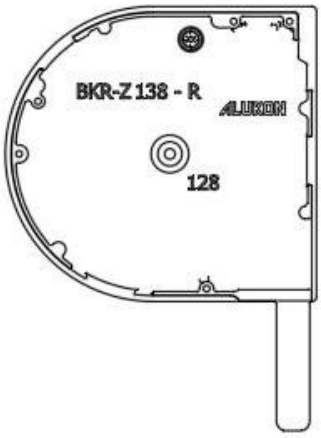

BK	Blendenbef.	Motorant.	Kurbelant.	NHK	HCS
BK 90 20° oder 90°	S. 40	S. 43			
BK 100 20° oder 90°	S. 40	S. 43			S. 51
BK 125 20° oder 90°	S. 41	S. 43	S. 46	S. 48/49	S. 51
BK 138 20°	S. 41	S. 44	S. 46	S. 49	S. 52
BK 138 90°	S. 42	S. 44	S. 47	S. 50	S. 52
BK 138 rund	S. 42	S. 45	S. 47	S. 50	S. 52

Nachfolgende Darstellungen rechts, links spiegelbildlich

6.1.1. Blendkappen Bohrungen für Blendenbefestigung

Blendkappe 90 20° und 90°

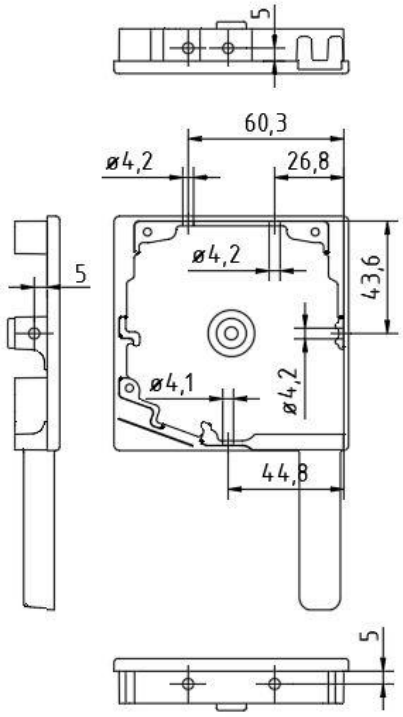

Blendkappe 100 20° und 90°

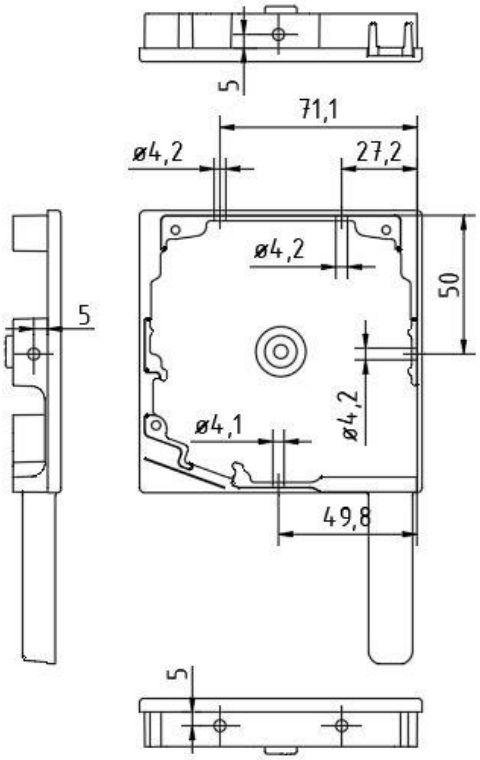

Blendkappe 100 20° und 90° für Putzträger

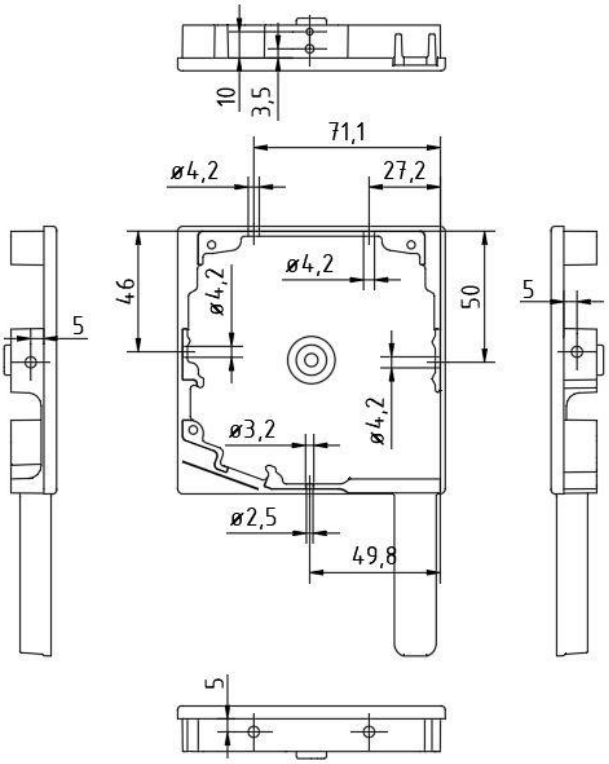

Blendkappe 125 20° und 90°

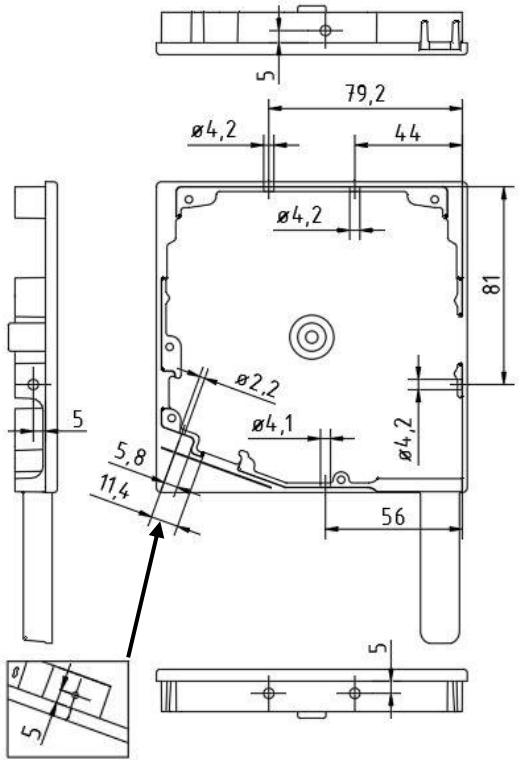

Blendkappe 125 20° und 90° für Putzträger

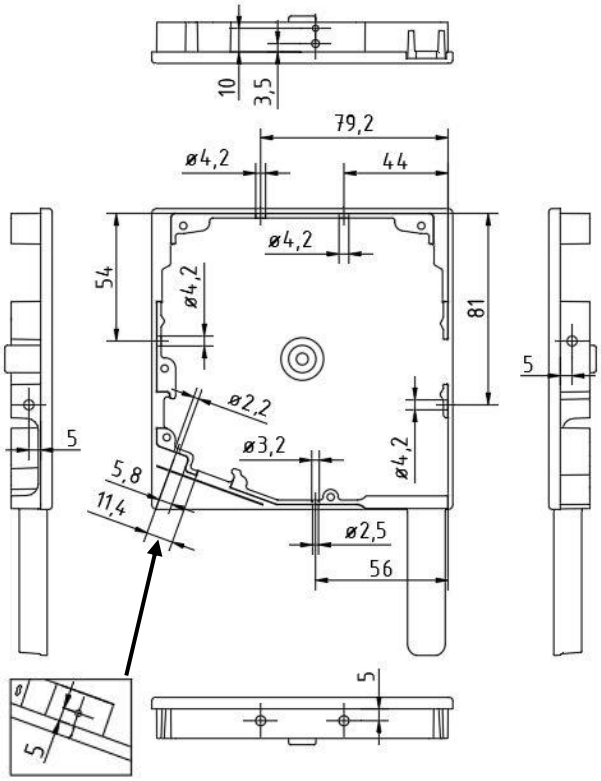

Blendkappe 138 20°

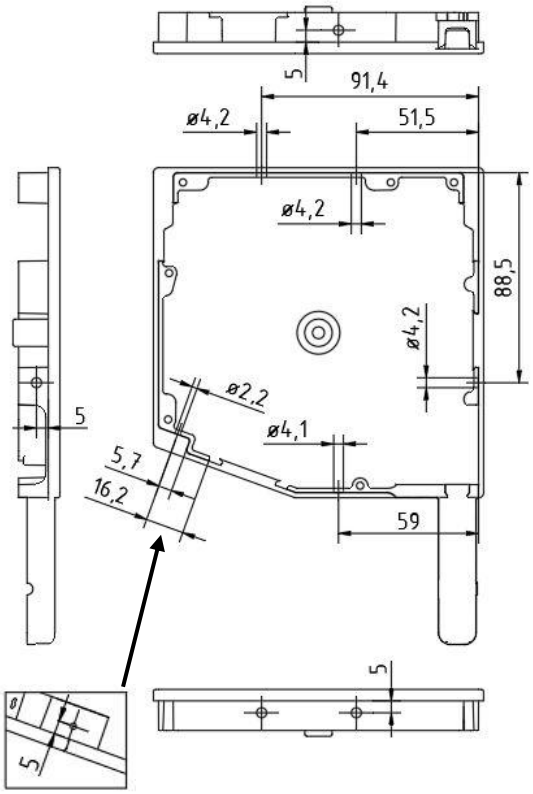

Blendkappe 138 20° für Putzträger

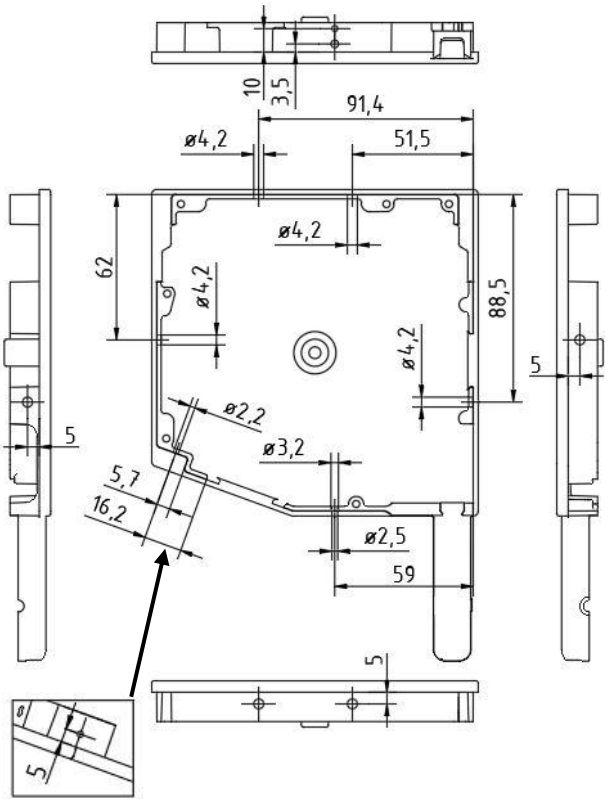

Blendkappe 138 90°

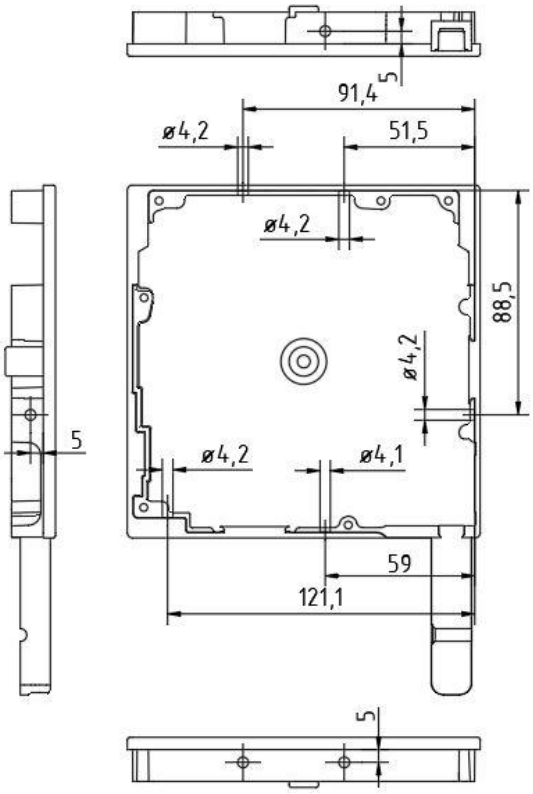

Blendkappe 138 90° für Putzträger

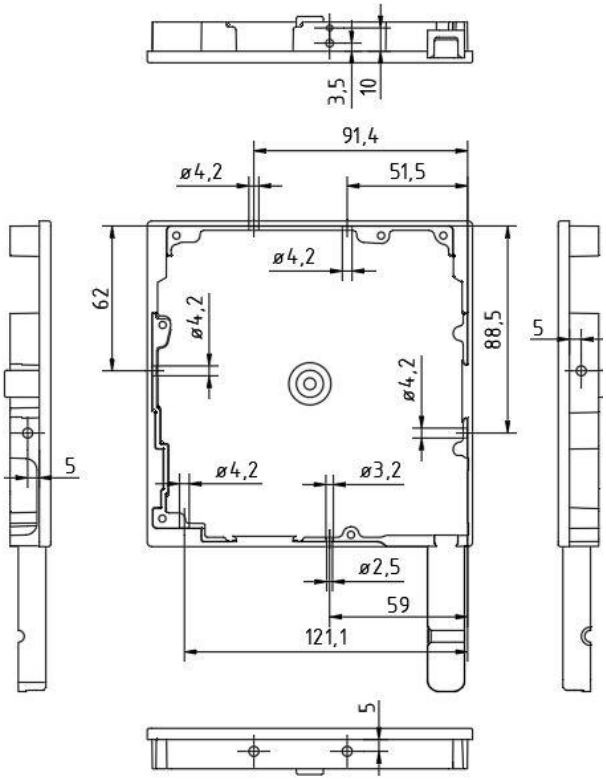

Blendkappe 138 rund

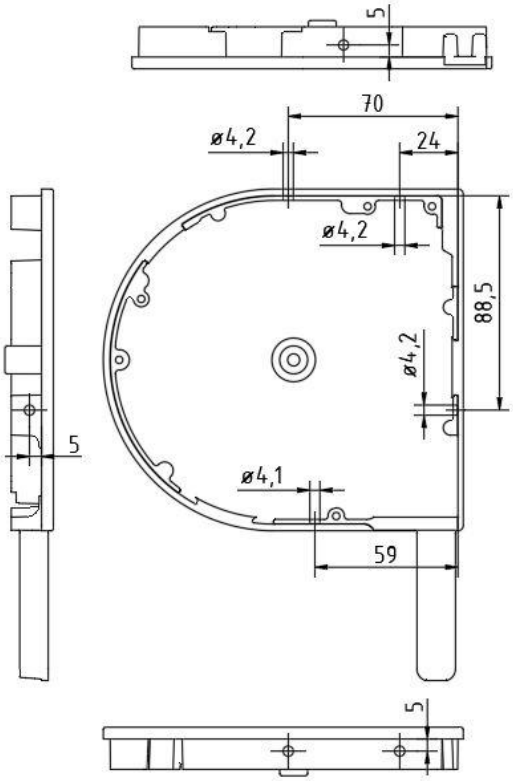

6.1.2. Blendkappenbohrungen für Kabelabgänge

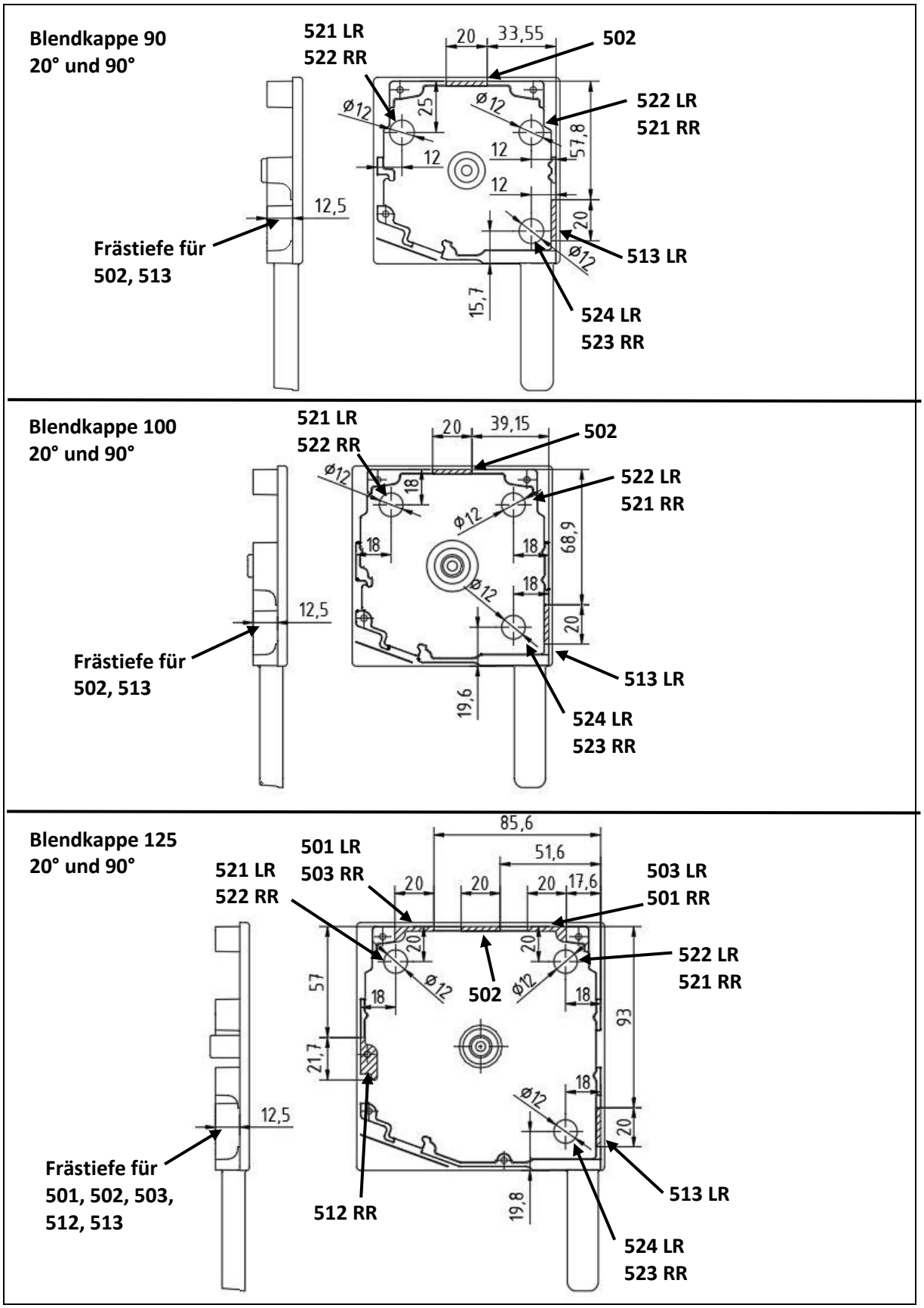

Blendkappe 138
20°

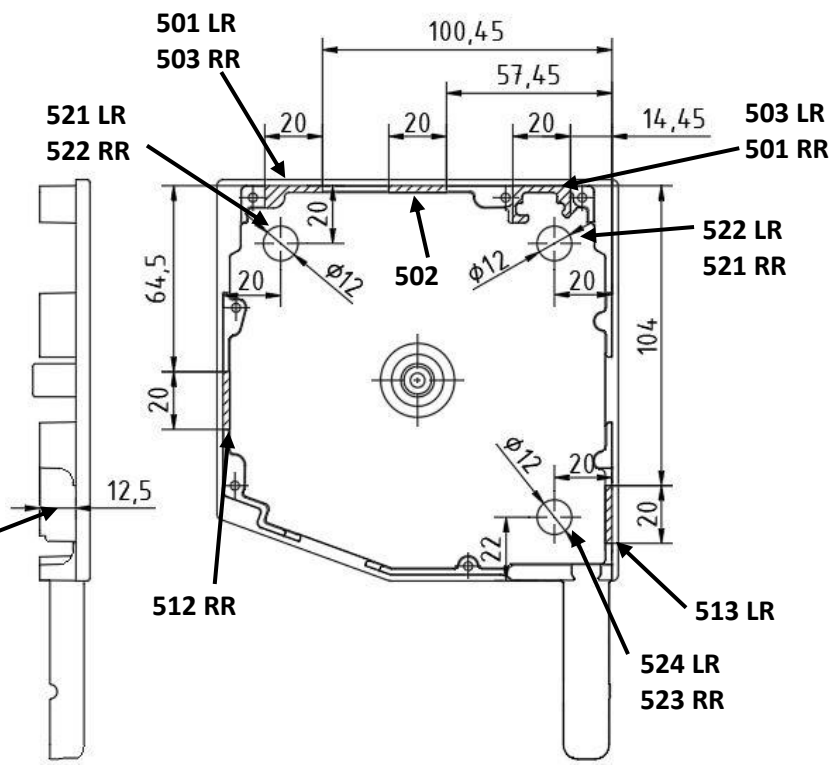

Blendkappe 138
90°

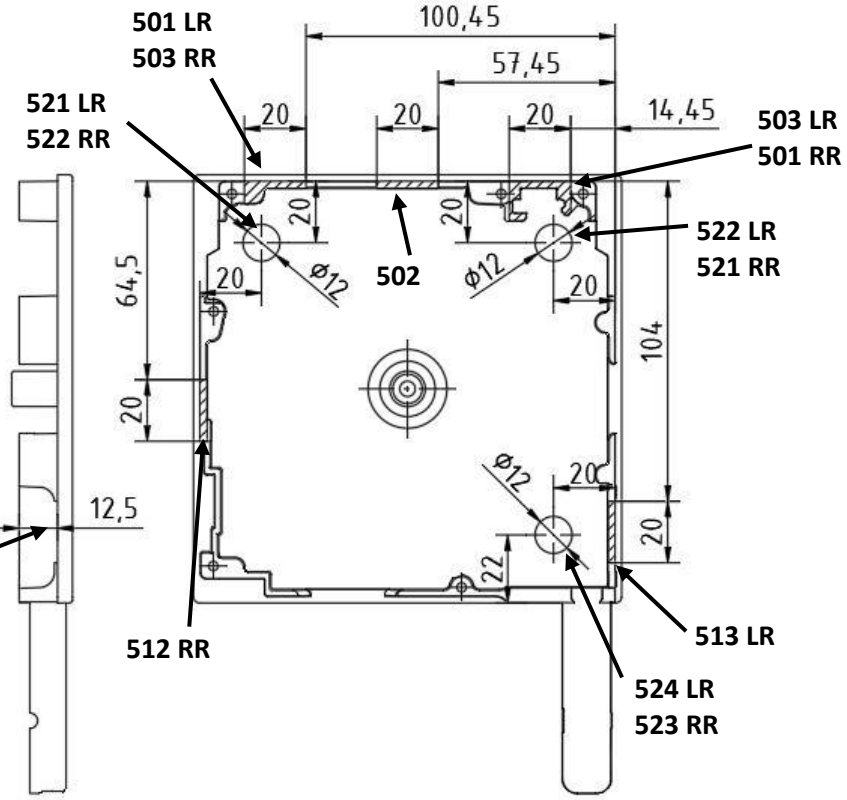

Blendkappe 138
rund

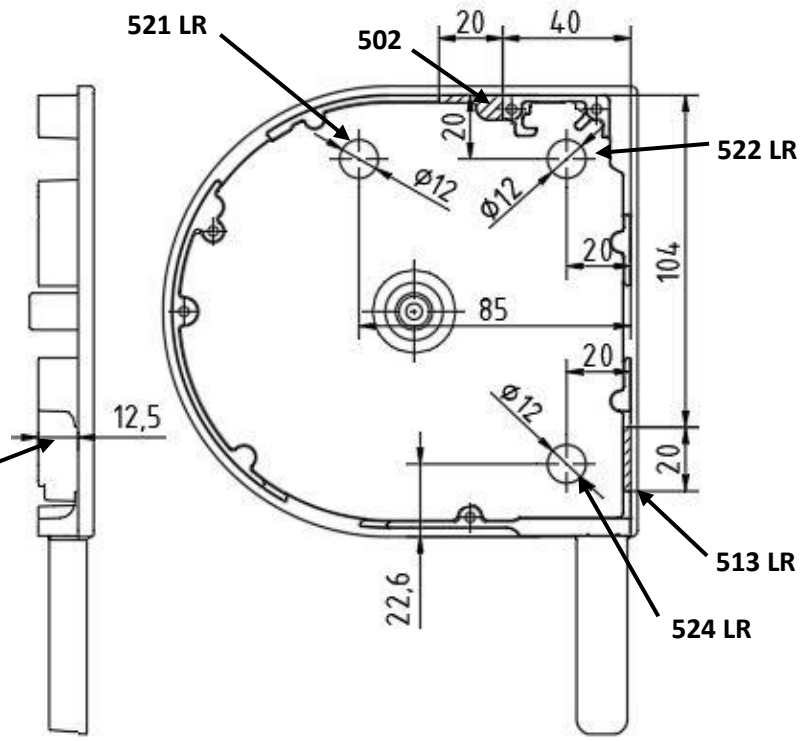

Kabelabgang
durch BK
Maße für alle BK
Größen gleich

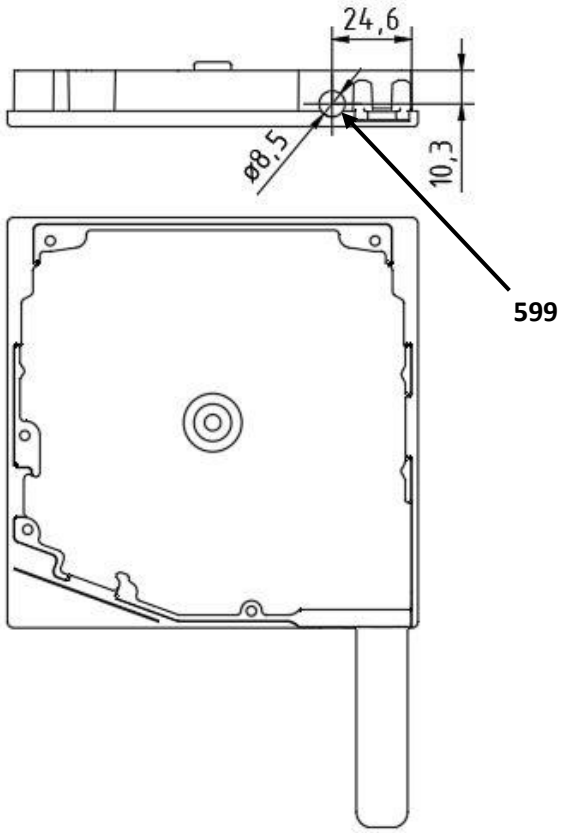

6.1.3. Blendkappenbearbeitung bei Kurbelantrieb

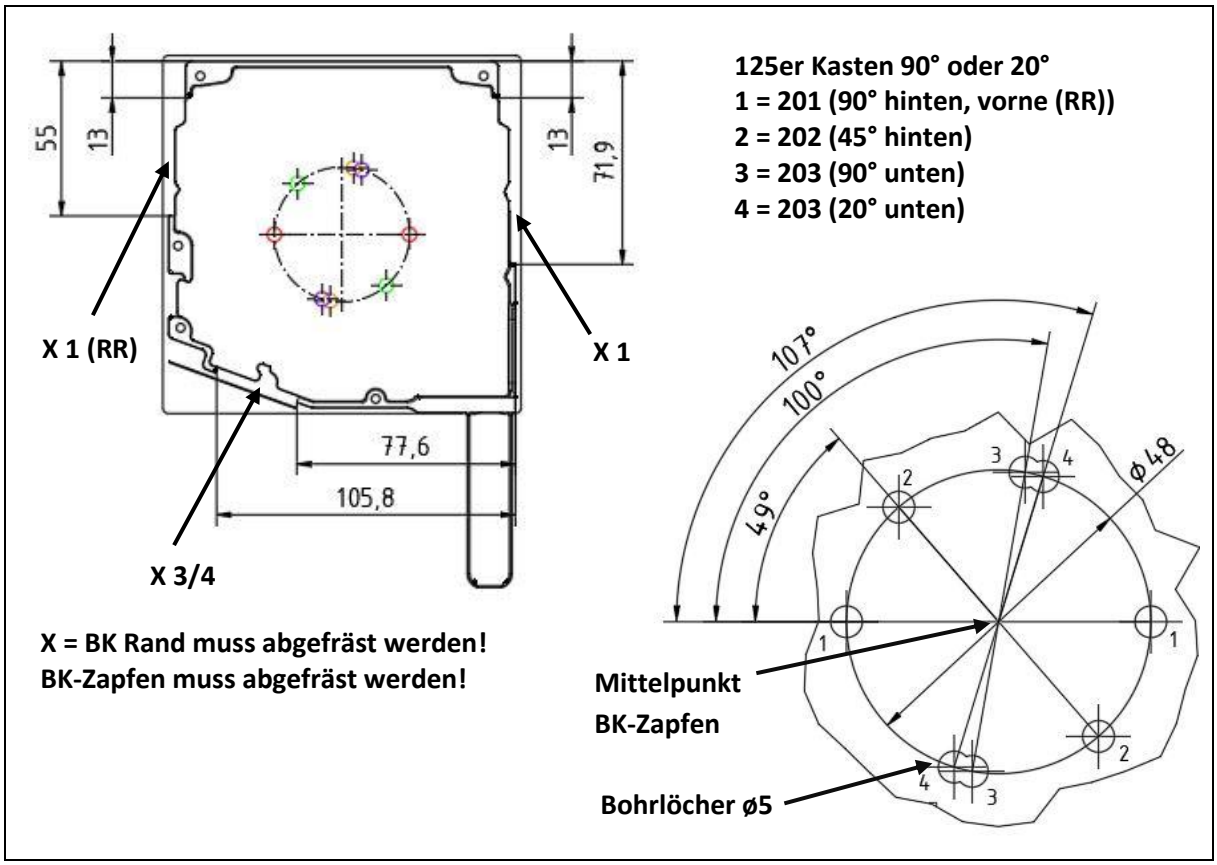

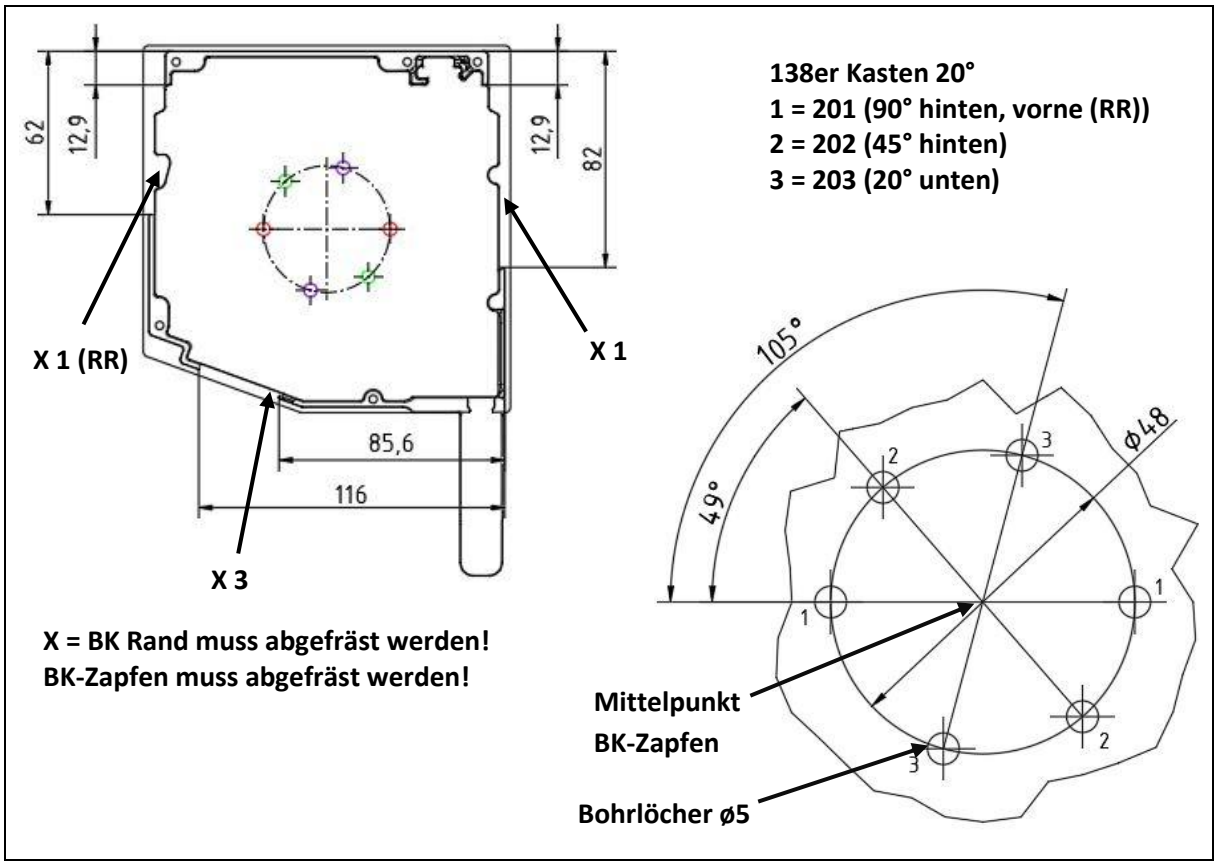

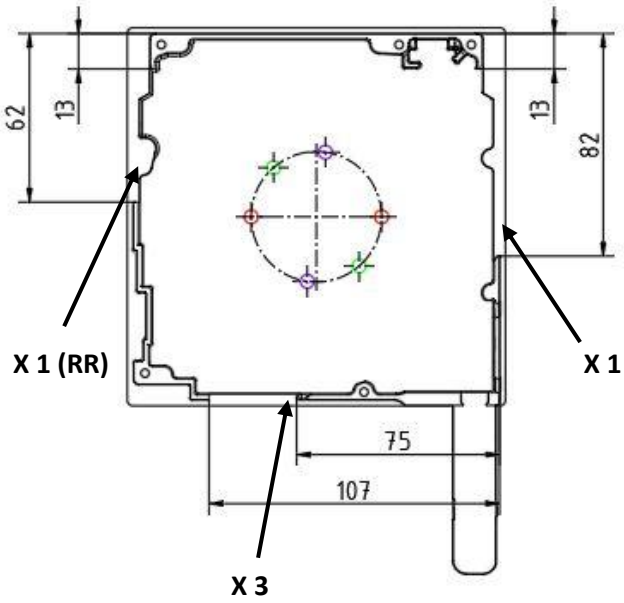

138er Kasten 90°
1 = 201 (90° hinten, vorne (RR))
2 = 202 (45° hinten)
3 = 203 (90° unten)

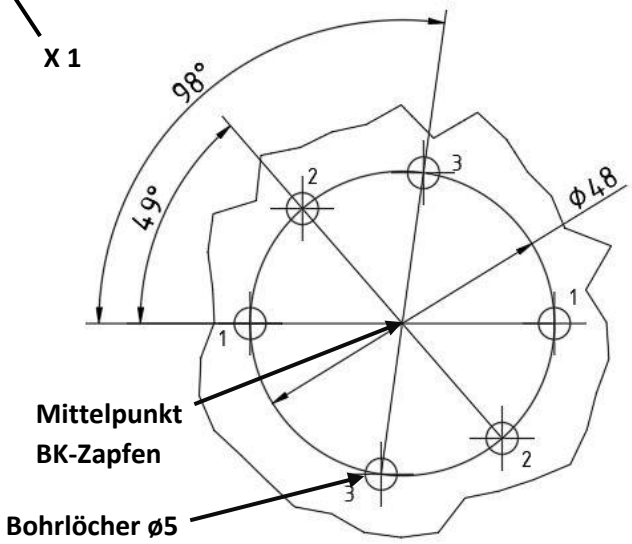

X = BK Rand muss abgefräst werden!
BK-Zapfen muss abgefräst werden!

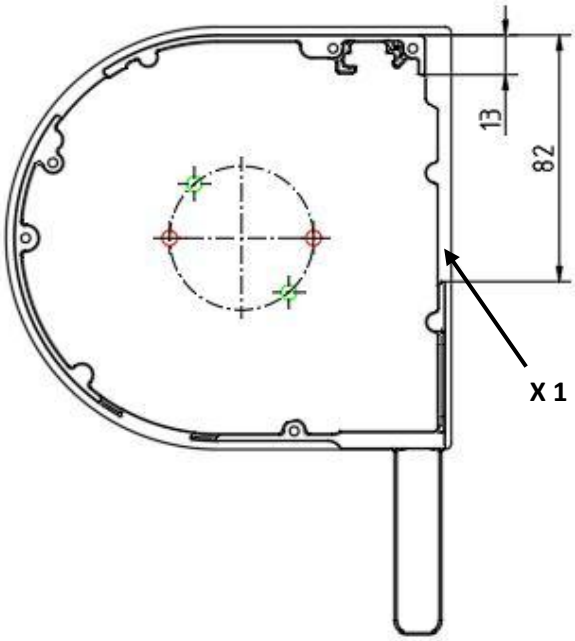

138er Kasten rund
1 = 201 (90° hinten)
2 = 202 (45° hinten)

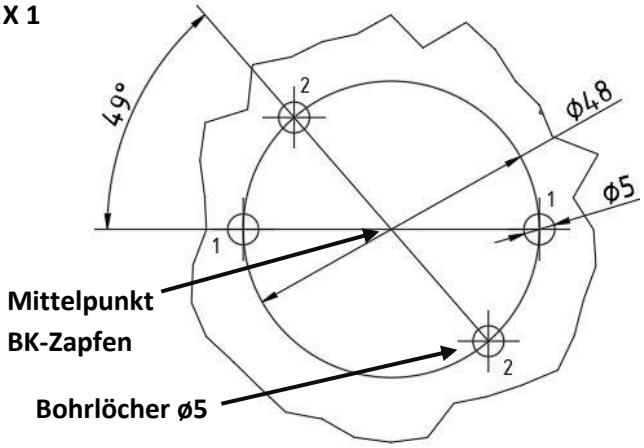

X = BK Rand muss abgefräst werden!
BK-Zapfen muss abgefräst werden!

6.1.4. Blendkappenbearbeitung für Selve SEZ NHK-Antrieb (2. Rettungsweg)

Bearbeitung BK-Fuß

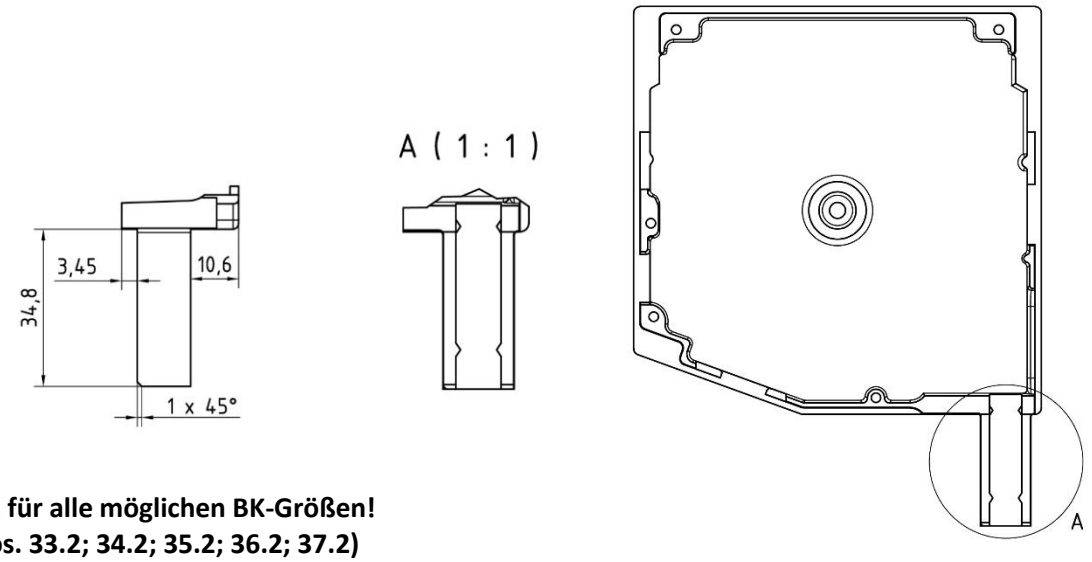

gilt für alle möglichen BK-Größen!
(Pos. 33.2; 34.2; 35.2; 36.2; 37.2)

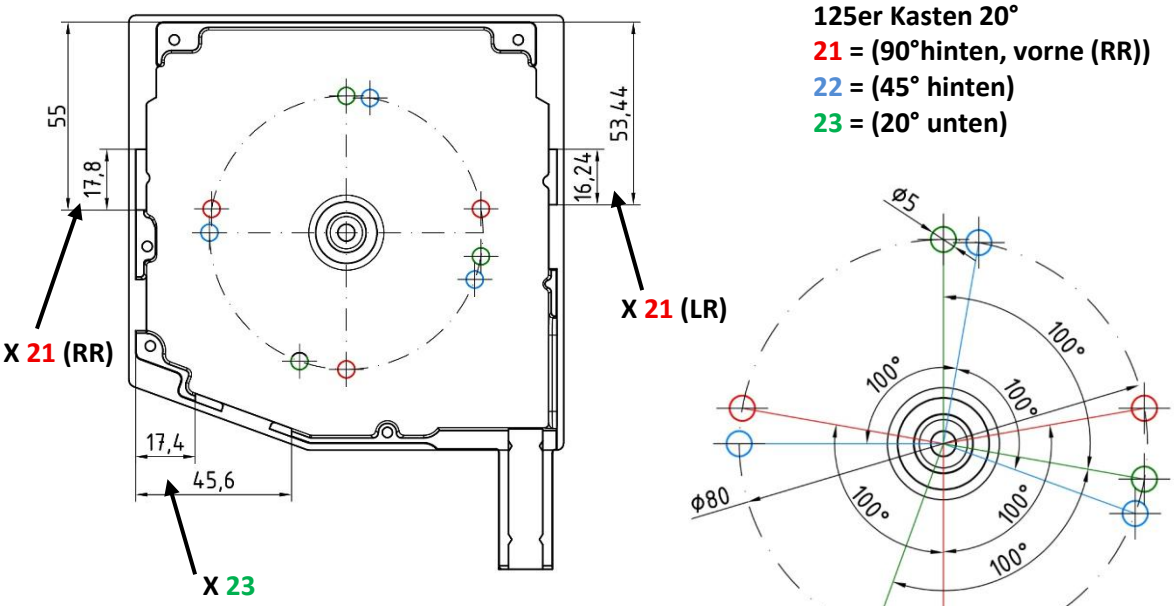

125er Kasten 20°
21 = (90°hinten, vorne (RR))
22 = (45° hinten)
23 = (20° unten)

X = BK-Rand muss abgefräst werden!

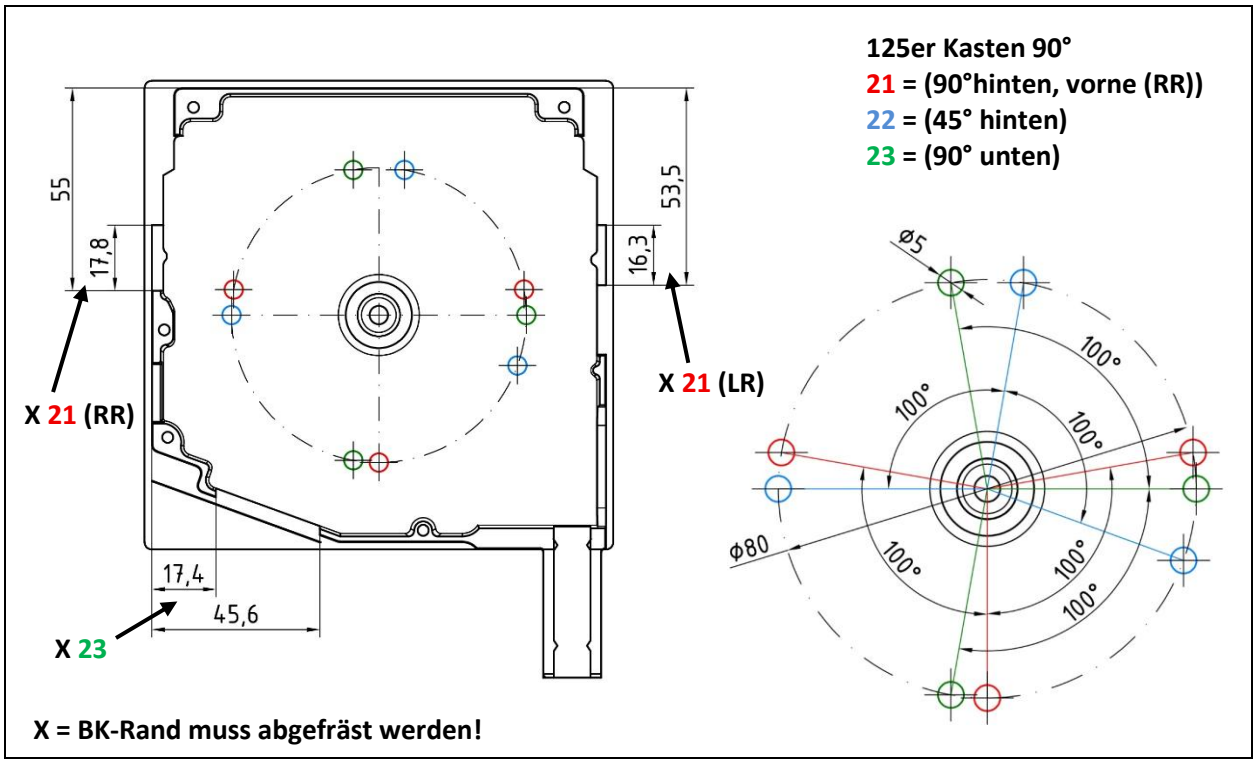
125er Kasten 90°
21 = (90°hinten, vorne (RR))
22 = (45° hinten)
23 = (90° unten)
55
17,8
53,5
16,3
X 21 (RR)
X 21 (LR)
17,4
45,6
X 23
Ø5
100°
Ø80
X = BK-Rand muss abgefräst werden!

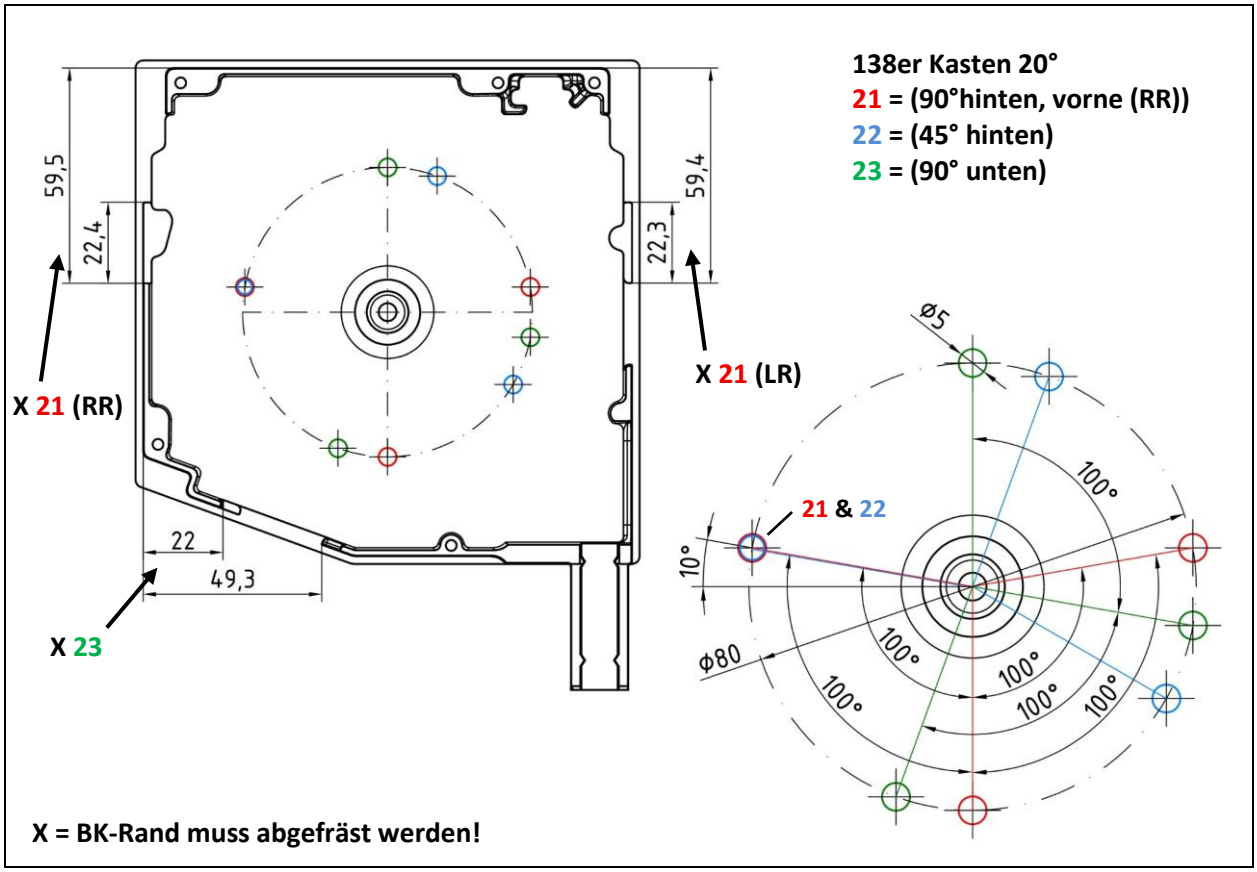
138er Kasten 20°
21 = (90°hinten, vorne (RR))
22 = (45° hinten)
23 = (90° unten)
59,5
22,4
59,4
22,3
X 21 (RR)
X 21 (LR)
22
49,3
X 23
Ø5
100°
21 & 22
10°
Ø80
X = BK-Rand muss abgefräst werden!

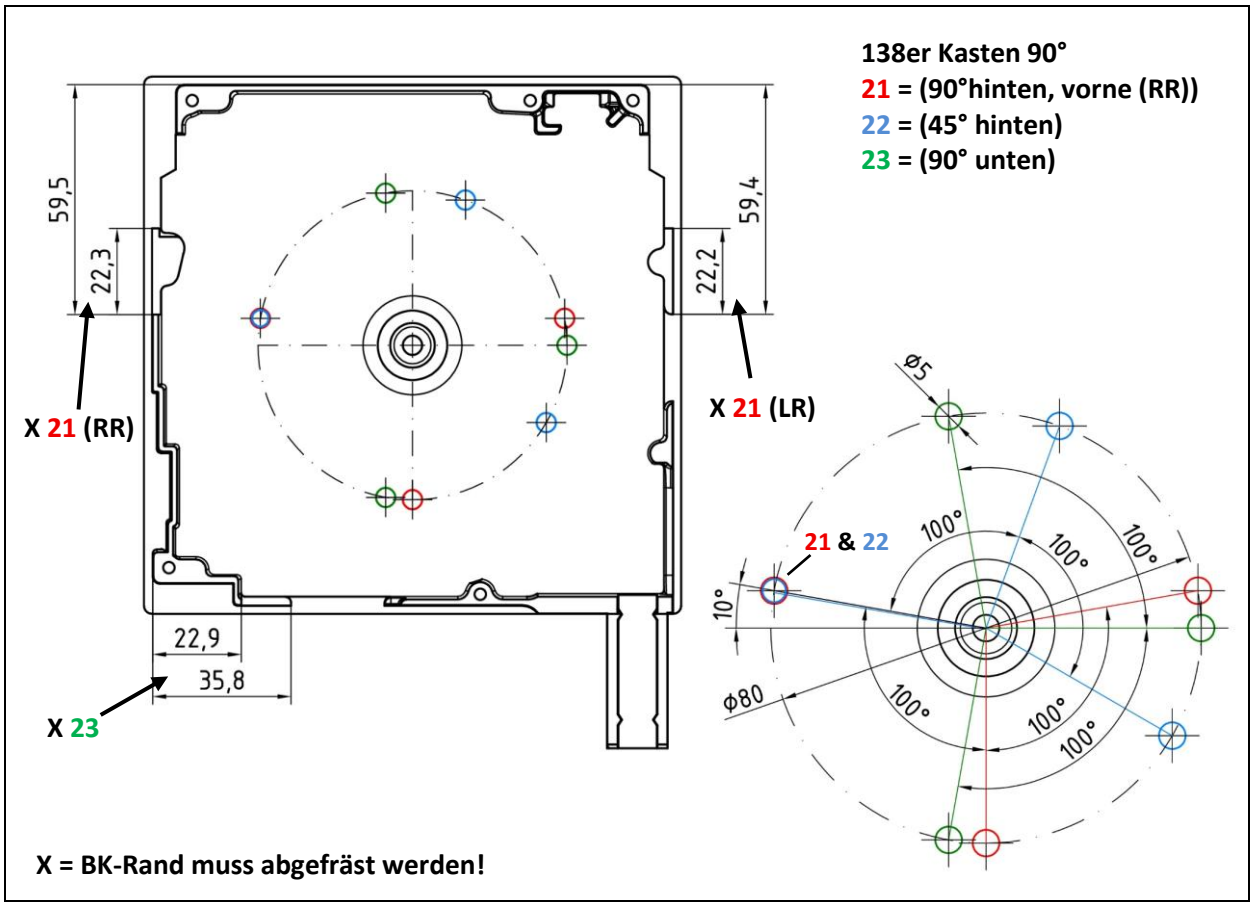
138er Kasten 90°
21 = (90°hinten, vorne (RR))
22 = (45° hinten)
23 = (90° unten)
59,5
22,3
59,4
22,2
X 21 (RR)
X 21 (LR)
22,9
35,8
X 23
ø5
21 & 22
100°
10°
ø80
X = BK-Rand muss abgefräst werden!

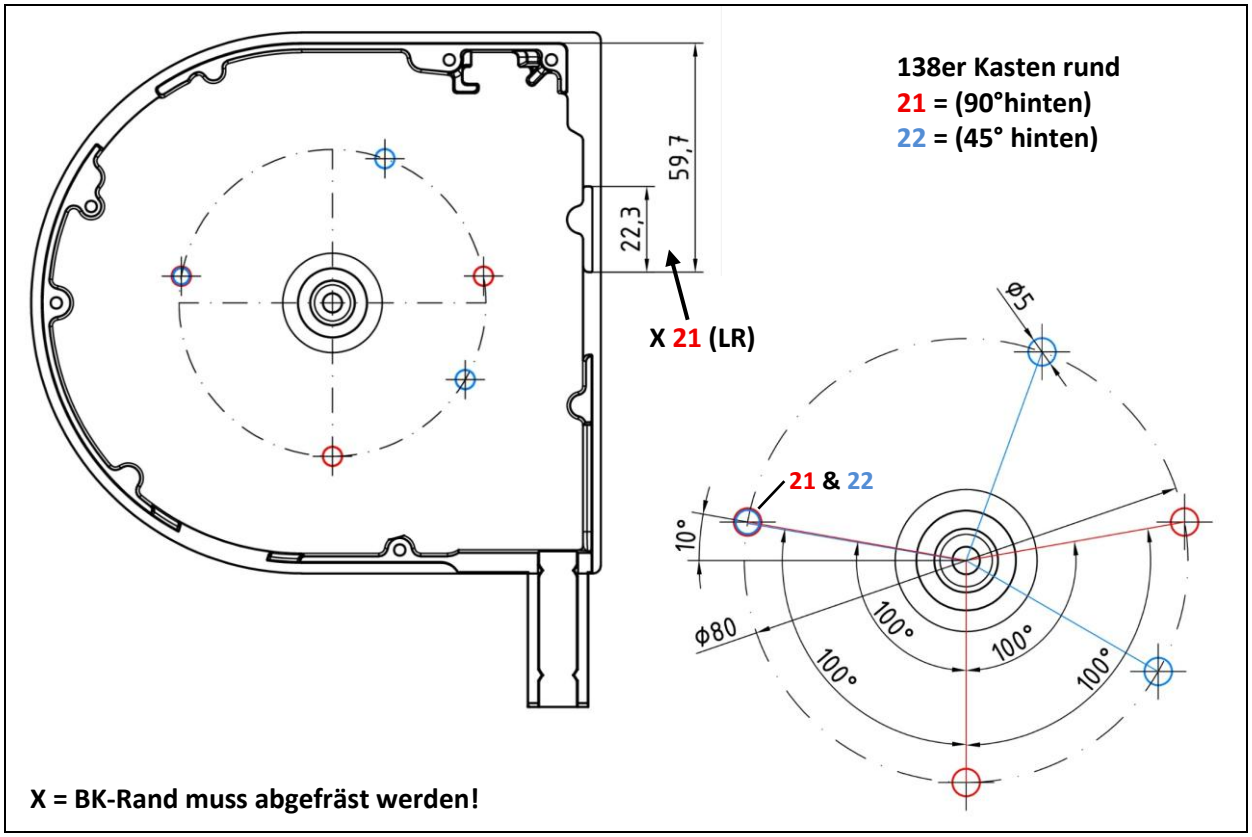
138er Kasten rund
21 = (90°hinten)
22 = (45° hinten)
59,7
22,3
X 21 (LR)
ø5
21 & 22
10°
ø80
100°
X = BK-Rand muss abgefräst werden!

6.1.5. Blendkappenbearbeitung für HCS Antrieb (nur für Becker Motor Akku-Set HCS520)

Befestigungslöcher für Motorlager:

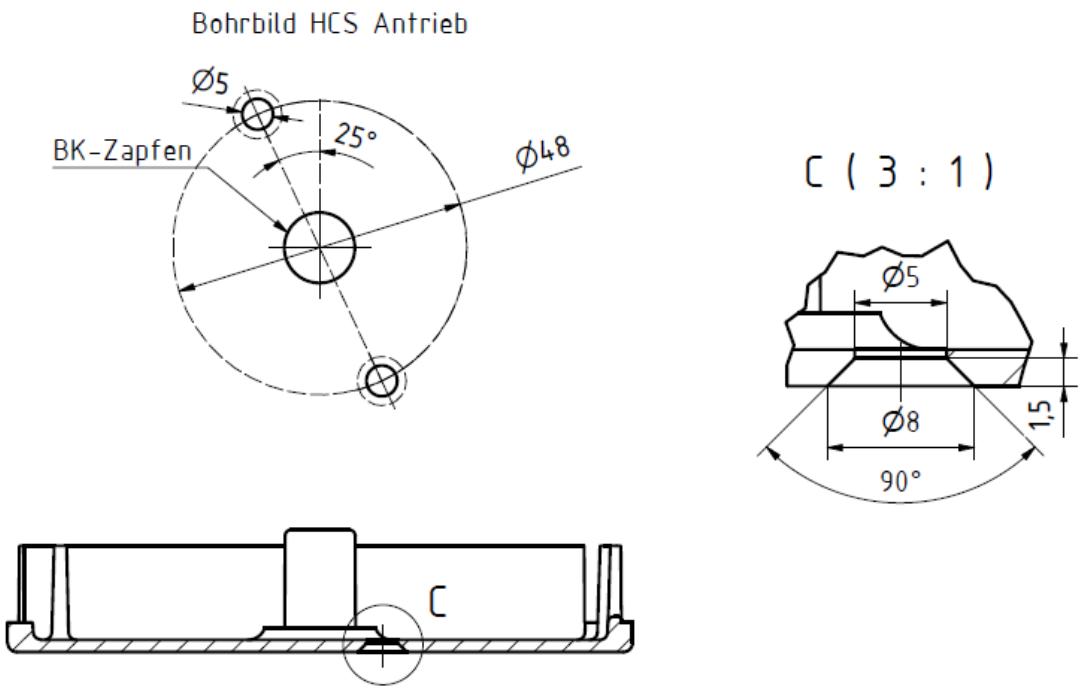

Maße gelten für alle möglichen BK Größen

Freimachung am BK Rand für Einstellregler:

Blendkappe 100
90°

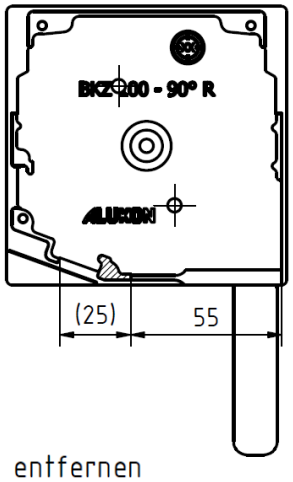

= zu entfernen

Blendkappe 125
90°

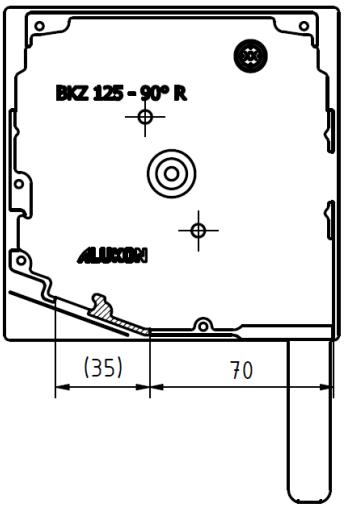

Blendkappe 138
90°

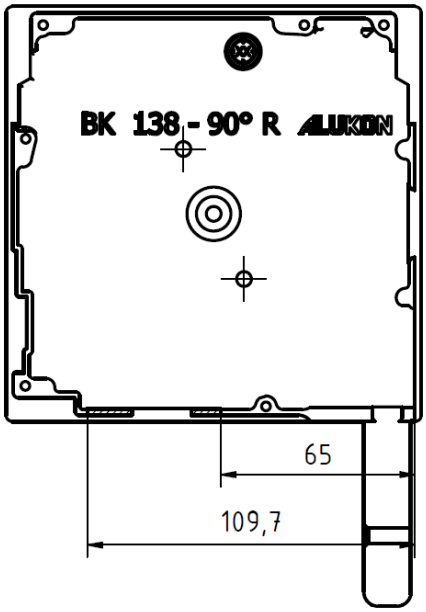

= zu entfernen

Blendkappe 138
20°

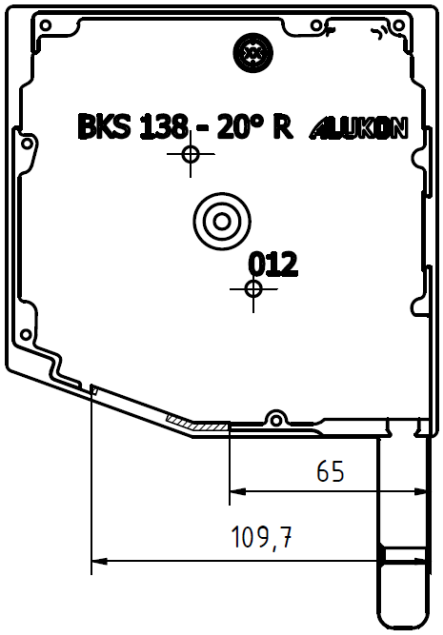

Blendkappe 138
rund

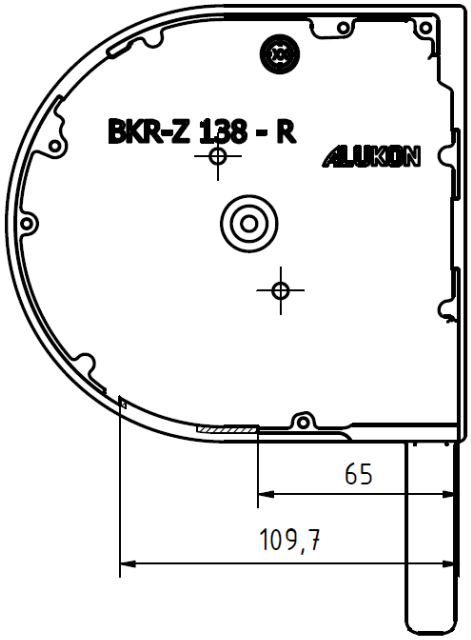

= zu entfernen

6.2. Blendenübersicht

20° Revision vorne

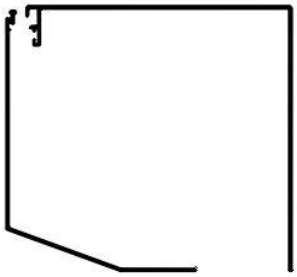

Kastengröße 90 – 138
WBH + LRS-20°

20° Revision unten

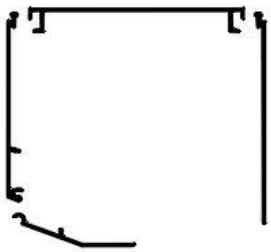

Kastengröße 90 – 100
OT + VB-20° + RK-20°
+ RR o. T.

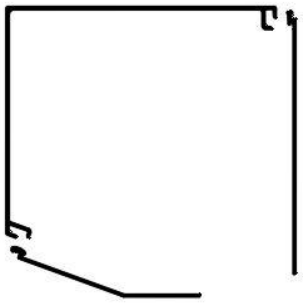

Kastengröße 125 – 138
WB + RK-20° + RR o. T.

90° Revision vorne

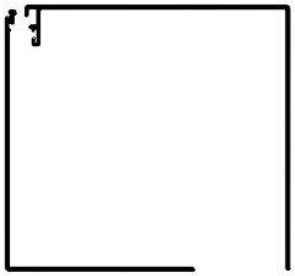

Kastengröße 90 – 138
WBH + LR-90°

90° Revision unten

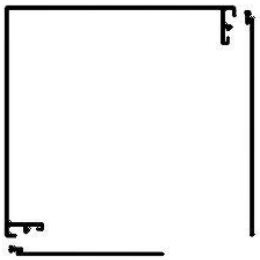

Kastengröße 90 – 125
WB-90° + RR o. T.
+ RKZ-90°

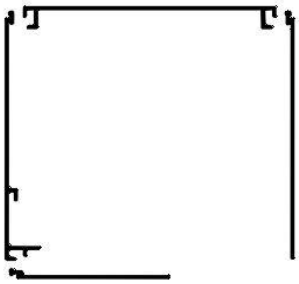

Kastengröße 138
OT + VB-90° + RR o. T.
+ RR o. T. 90

Rund

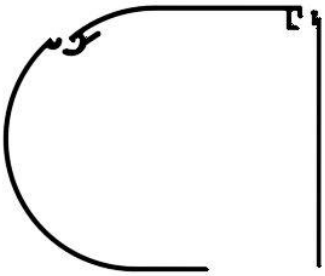

Kastengröße 138
ROT + RUT + RR o. T.

Blende	Motorantrieb	Kurbelantrieb	NHK	Putzträger
WBH	S. 54	S. 58	S. 61	-
LRS-20°	S. 54	S. 58	S.61	-
OT	S. 55	S. 60	-	-
VB-20°	S. 54	-	-	S.63
RK-20°	S. 54/ S. 55	S. 59	S. 62	-
RR o. T.	S. 55	S. 59	S.62	-
WB	S. 55	S. 58	S.62	S.63
LR-90°	S. 56	S. 59	S. 61	-
WB-90°	S. 56	S. 59	S.62	S.63
RKZ-90°	S. 56	S. 60	S.62	-
VB-90°	S. 56	S. 60	S.62	S.63
RR o. T. 90	S. 56	S. 60	S. 62	-
ROT	S. 50	S. 60	-	-
RUT	S. 50	S. 60	-	-

6.2.1. Blendenbearbeitung für Motor und Blendenbefestigung

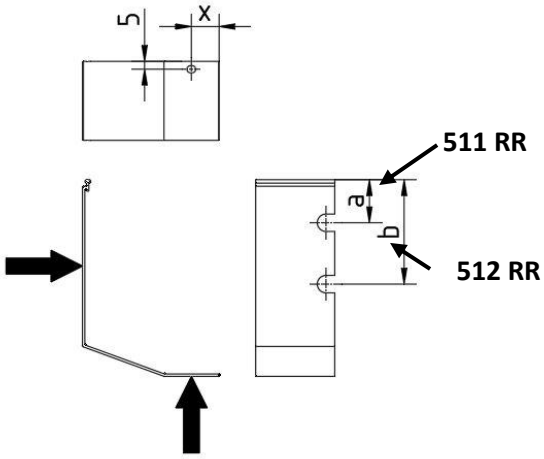

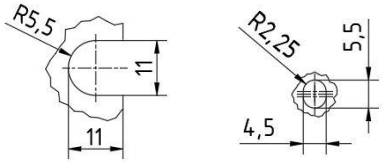

	a	b	x
LRS-20° 90	27,65		7,0
LRS-20° 100	27,7		11,7
LRS-20° 125	27,2	66,0	17,6
LRS-20° 138	26,6	73,4	20,3

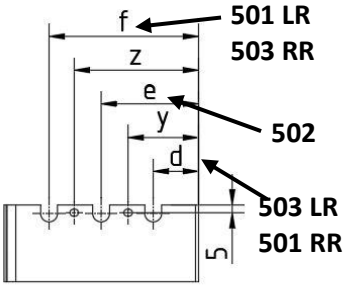

	a	b	c	d	e	f	x	y	z
WBH 90	29,5		69,4		45,15		45,2	28,4	61,9
WBH 100	29,8		80,7		50,95		51,8	29	72,9
WBH 125	29,8	64,8	105	29,6	63,6	97,6	83,0	46,0	81,2
WBH 138	29,7	72,7	116	26,45	69,45	112,45	90,5	53,5	93,4

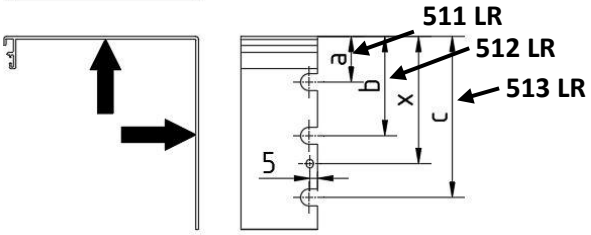

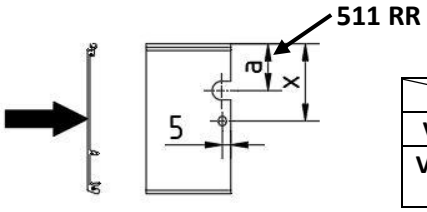

	a	x
VB-20° 90	27,6	
VB-20° 100	27,65	45,65 **bei PT**

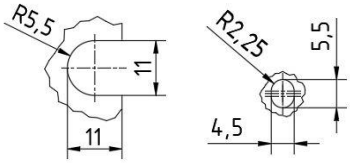

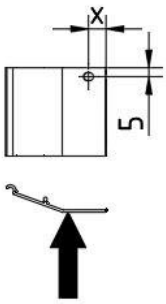

	x
RK-20° 90	5,5
RK-20° 100	9,9

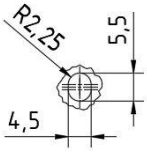

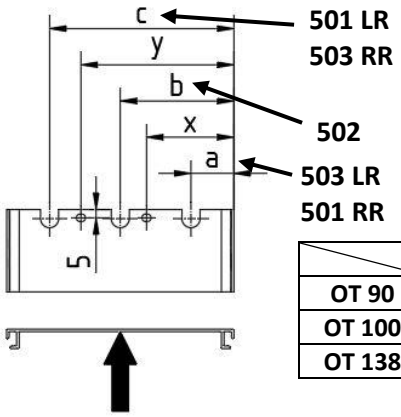

	a	b	c	x	y
OT 90		45,0		28,25	61,75
OT 100		50,5		28,55	72,45
OT 138	26,1	69,1	112,1	53,15	93,05

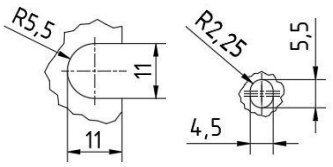

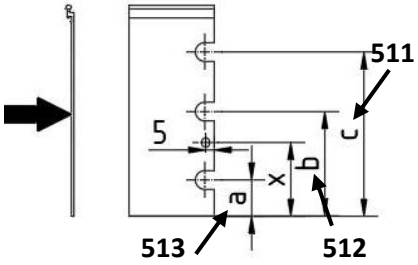

	a	b	c	x
RR 90	20,2		60,1	44,4
RR 100	20,45		71,35	49,35
RR 125	21,35	61,55	96,55	43,35
RR 138	21,55	64,85	107,85	47,05

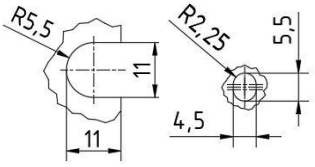

	a	b	c	d	e	x	y	z
WB 125	29,7	68,5	29,4	63,4	97,4	55,9 **bei PT**	45,8	81,0
WB 138	29,7	76,5	26,05	69,05	112,05	64,0 **bei PT**	53,1	93,0

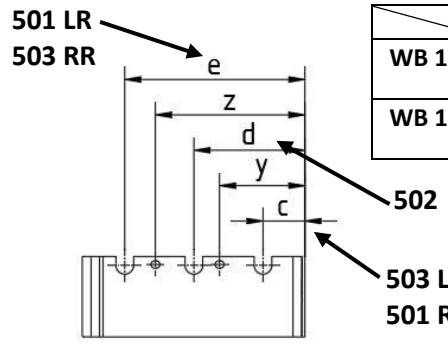

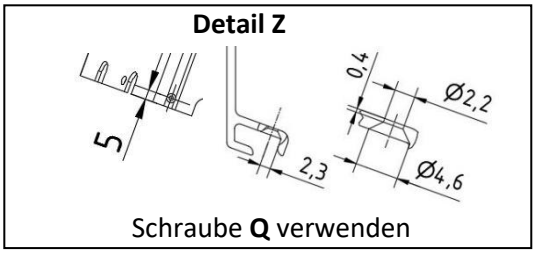

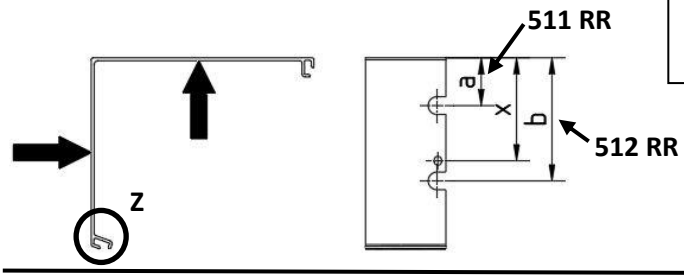

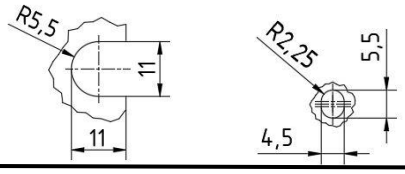

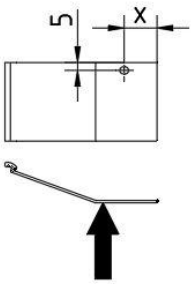

	x
RK-20° 125	18,15
RK-20° 138	20,85

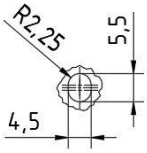

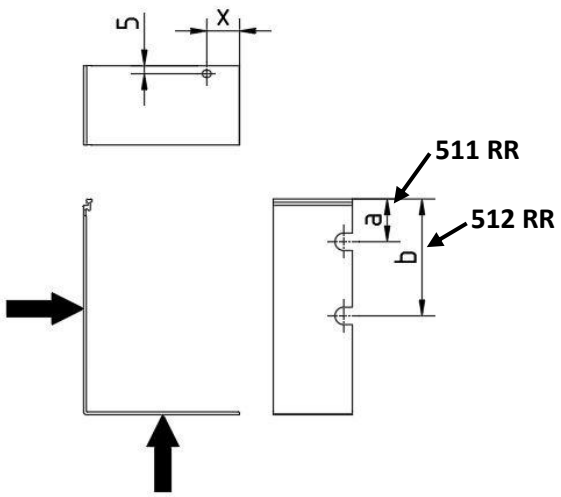

	a	b	x
LR-90° 90	27,65		7,0
LR-90° 100	27,7		11,8
LR-90° 125	27,2	66,0	17,8
LR-90° 138	27,05	73,85	20,8

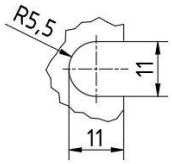

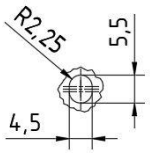

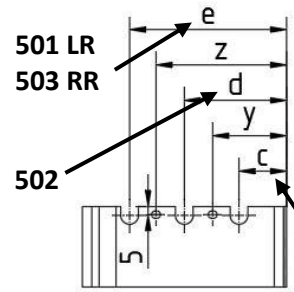

	a	b	c	d	e	x	y	z
WB-90° 90	29,5			45,35			28,1	62,1
WB-90° 100	29,8			50,95		47,8 **bei PT**	29,0	72,9
WB-90° 125	29,6	68,4	29,6	63,6	97,6	55.8 **bei PT**	46,0	81,2

503 LR
501 RR

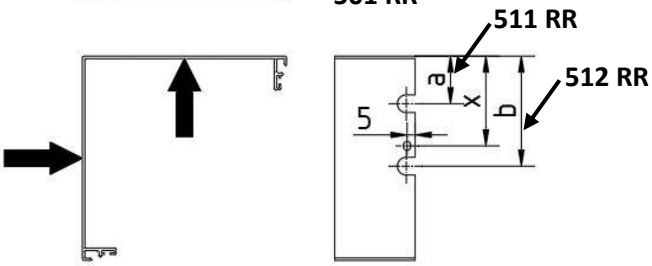

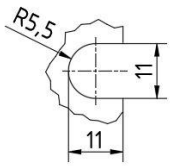

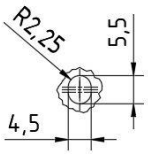

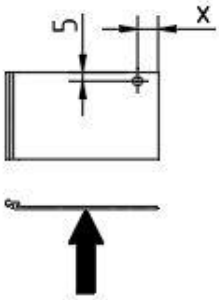

	x
RKZ-90° 90	7,0
RKZ-90° 100	12,2
RKZ-90° 125	18,2
RK o.T. 90	12,1

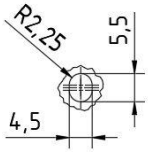

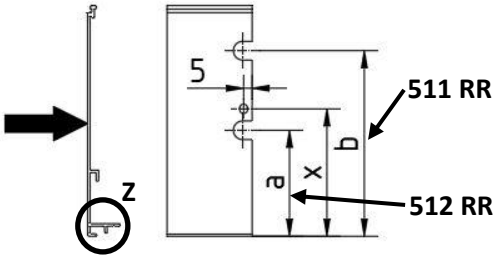

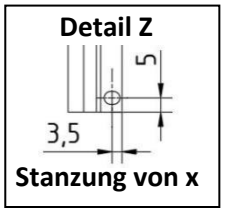

	a	b	x
VB-90° 138	62,3	109,1	74,9 **bei PT**

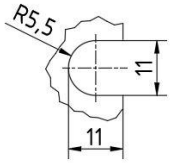

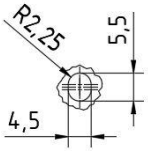

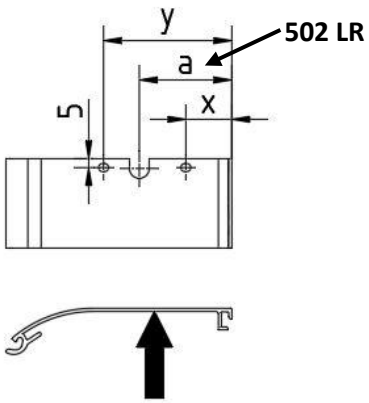

	a	x	y
ROT 138	51,7	25,7	72,2

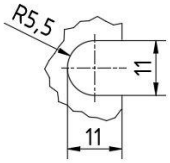

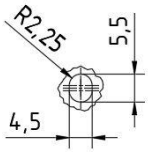

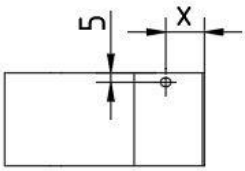

	x
RUT 138	20,8

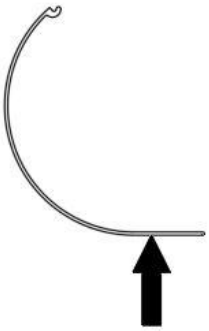

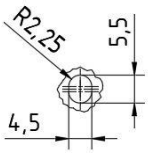

6.2.2. Blendenbearbeitung für Kurbelabgang und Blendenbefestigung

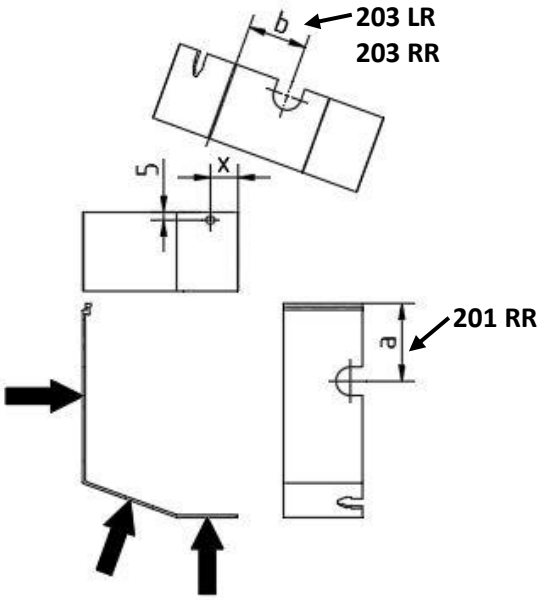

	a	b	x
LRS-20° 125	44,0	29,9	17,6
LRS-20° 138	49,35	37,45	20,3

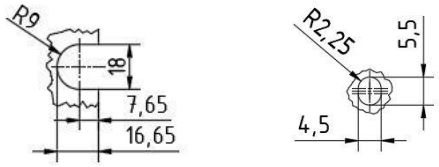

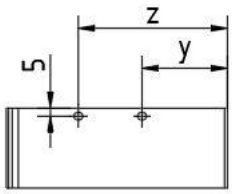

	a	x	y	z
WBH 125	79,4	83,0	46,0	81,2
WBH 138	85,45	90,5	53,5	93,4

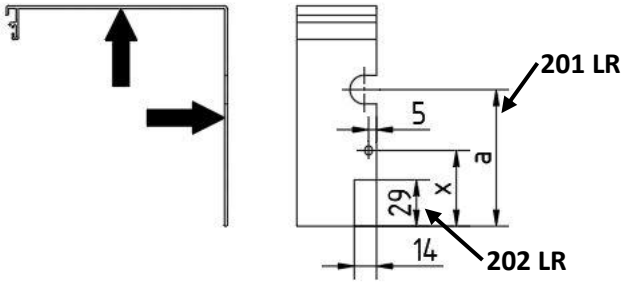

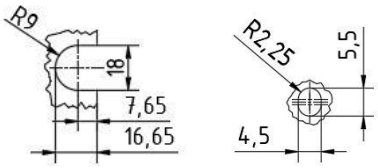

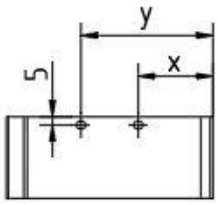

	a	x	y
WB 125	46,5	45,8	81,0
WB 138	52,45	53,1	93,0

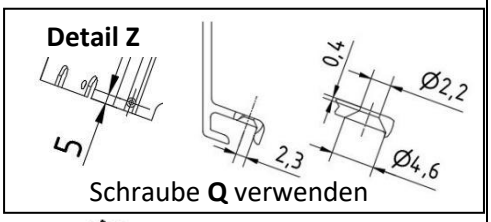

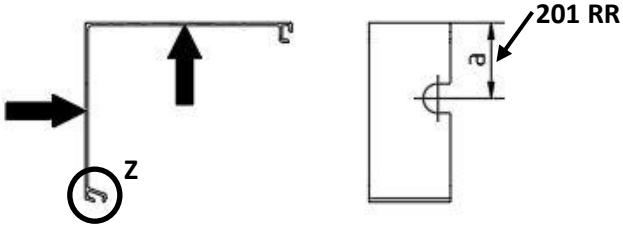

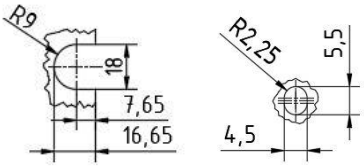

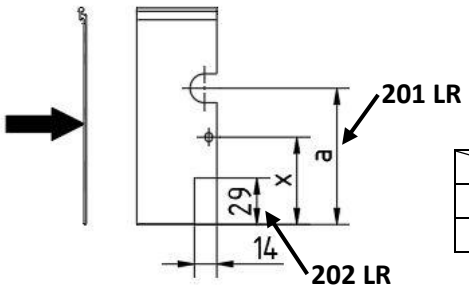

	a	x
RR 125	79,65	43,35
RR 138	85,0	47,05

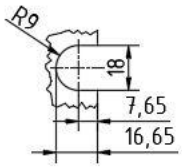

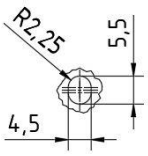

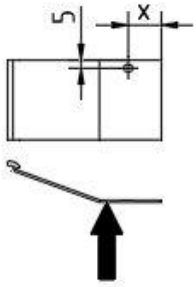

	x
RK-20° 125	18,15
RK-20° 138	20,85

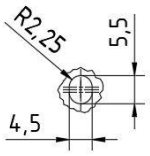

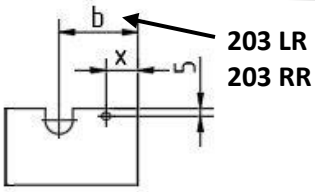

	a	b	x
LR-90° 125	80,4	51,6	17,8
LR-90° 138	86,45	55,7	20,8

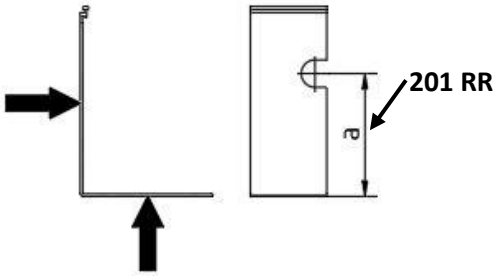

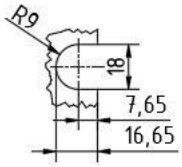

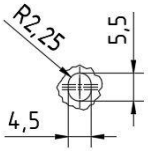

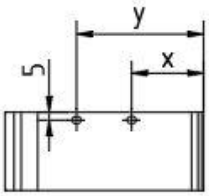

	a	x	y
WB-90° 125	46,4	46,0	81,2

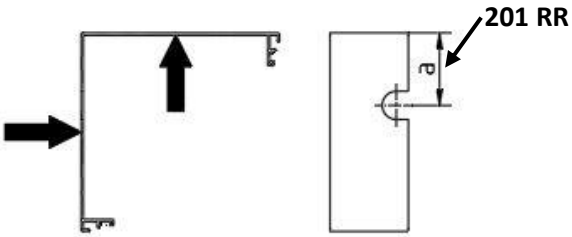

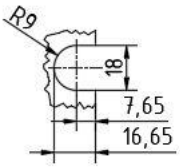

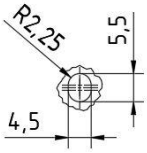

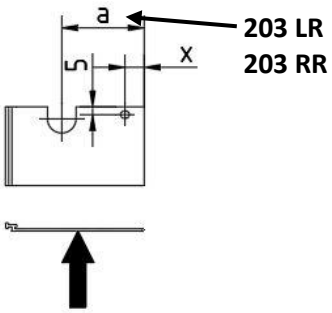

	a	x
RKZ-90° 125	52,0	18,2
RK o.T. 90	47,0	12,1

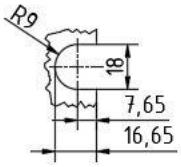

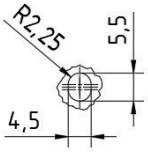

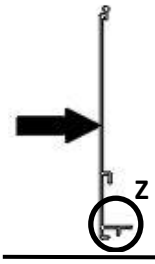

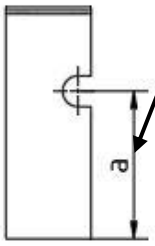

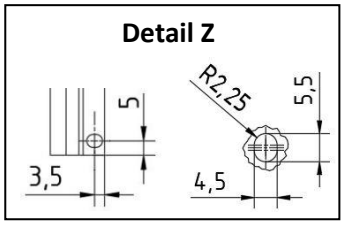

	a
VB-90° 138	86,35

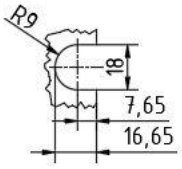

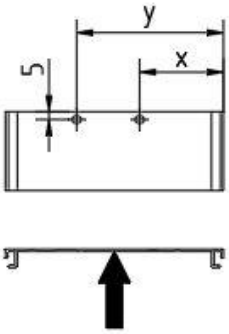

	x	y
OT 138	53,15	93,05

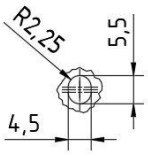

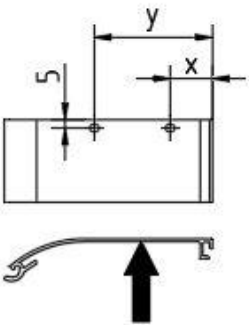

	x	y
ROT 138	25,7	72,2

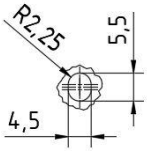

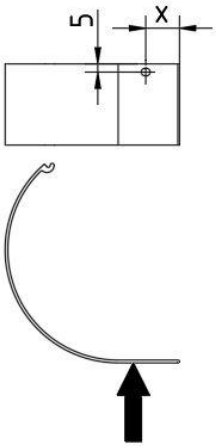

	x
RUT 138	20,8

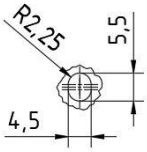

6.2.3. Blendenbearbeitung für Selve SEZ NHK-Antrieb (2. Rettungsweg)

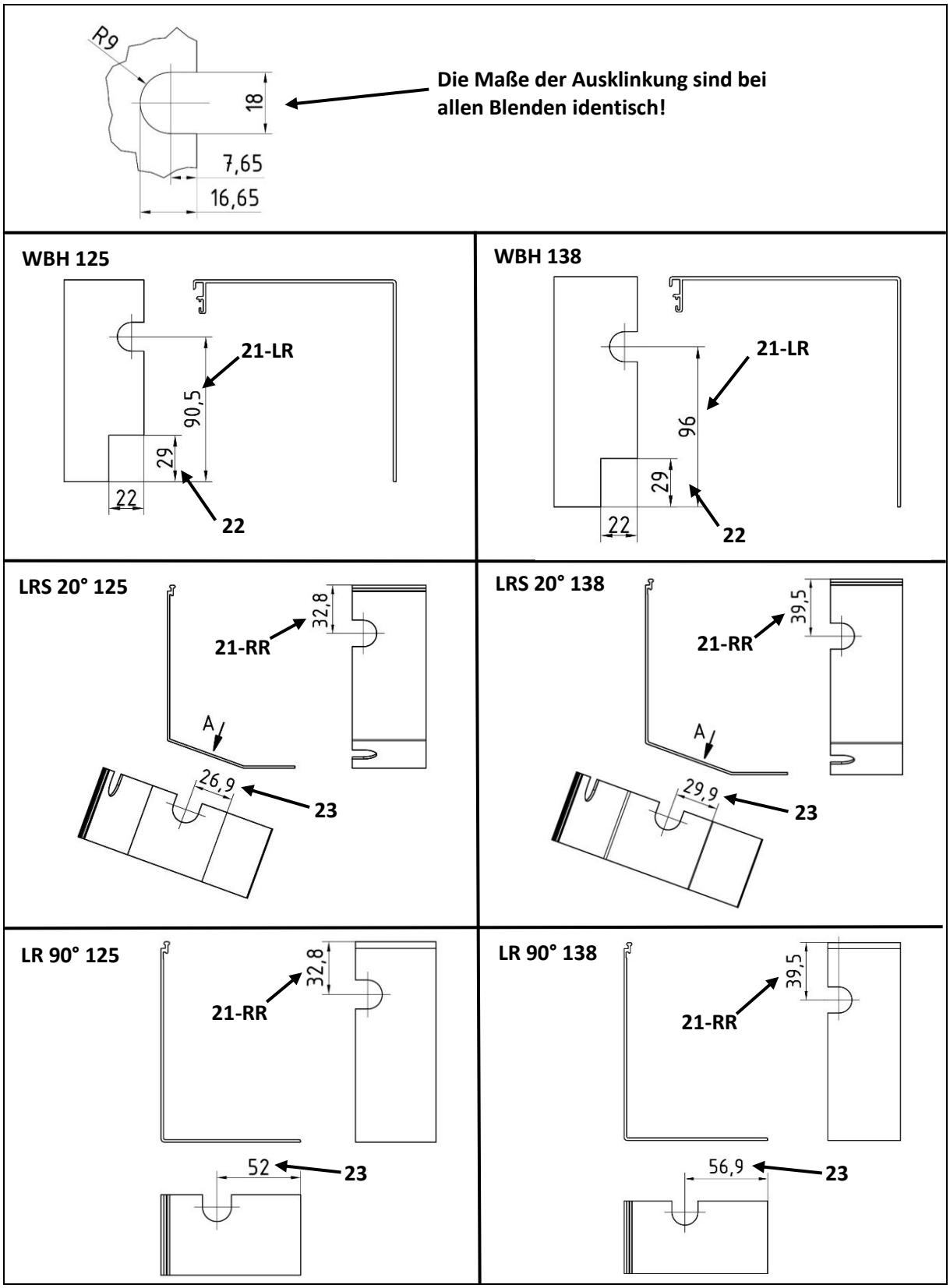

RR 125

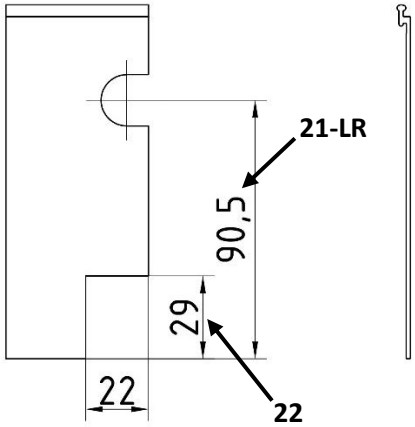

RR 138

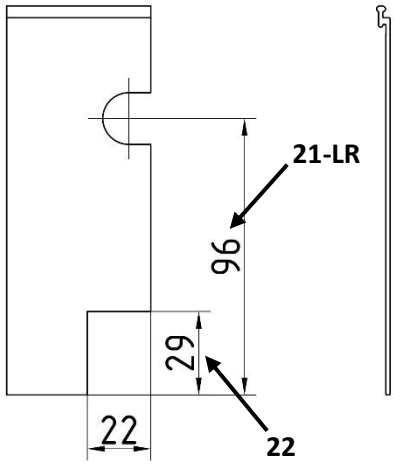

RKZ 90° 125

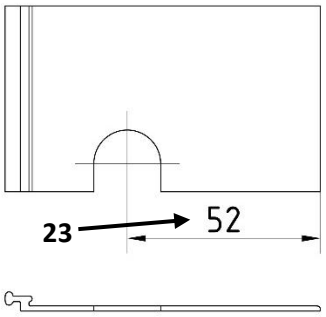

RK 20° 125

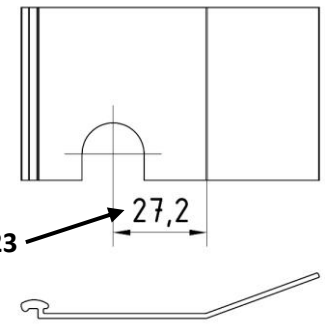

WB 90° 125

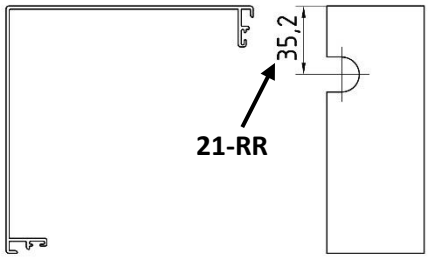

WB 20° 125

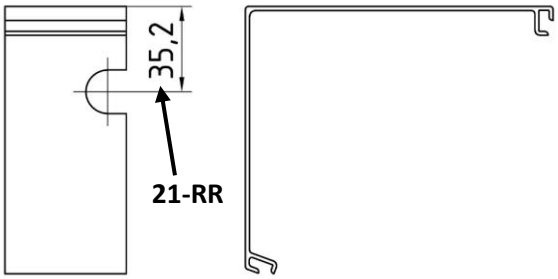

VB 90° 138

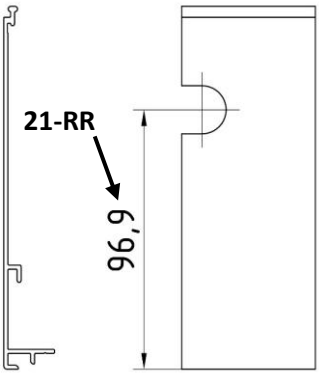

RR o.T. 90

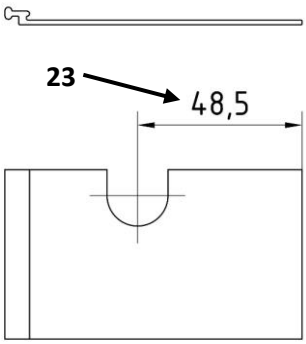

6.2.4. Blendenbearbeitung für Putzträger

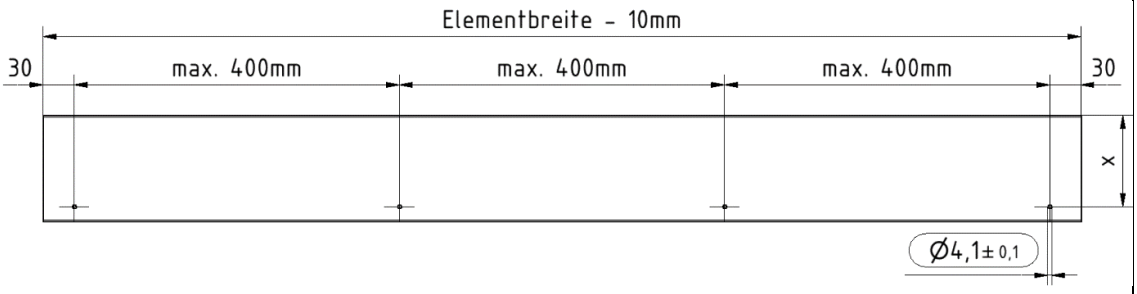

	x
WB-90° 100	87,5
WB-90° 125	112,6
WB-20° 125	96
WB-20° 138	105

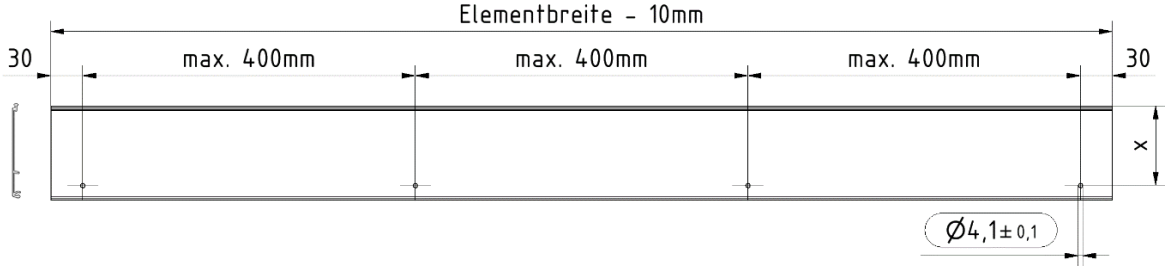

	x
VB 20° 100	75
VB 90° 138	121,2

Putzträger Revisionsblende

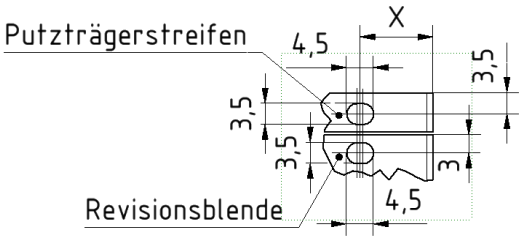

7. Fertigungsschritte

7.1. Blendkappen Montage

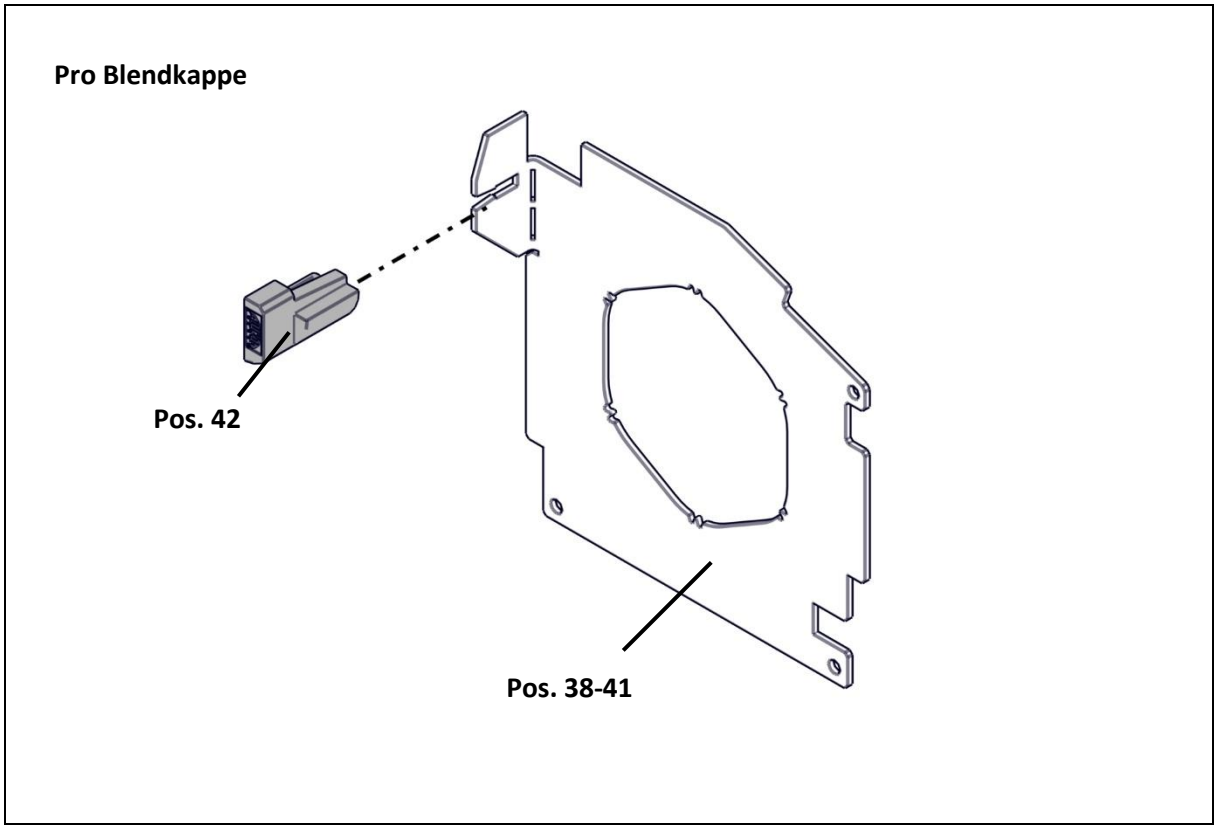

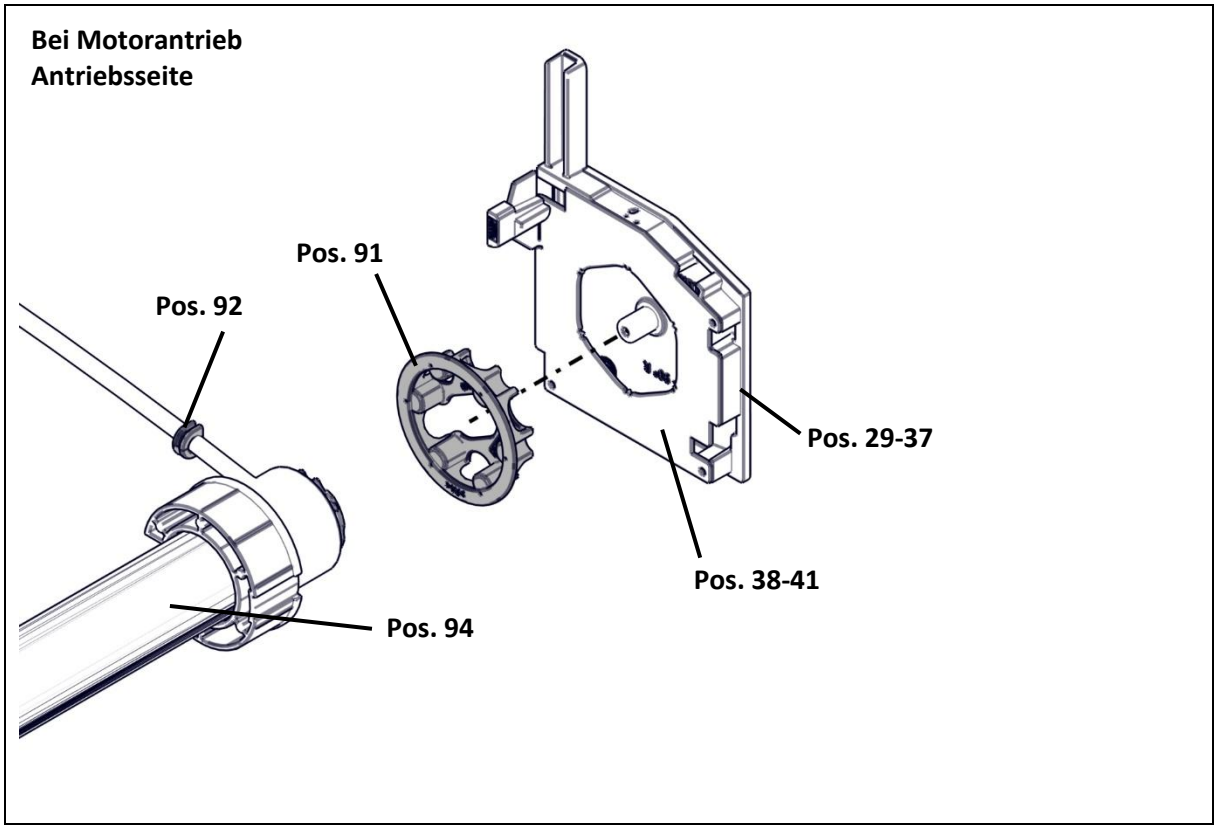

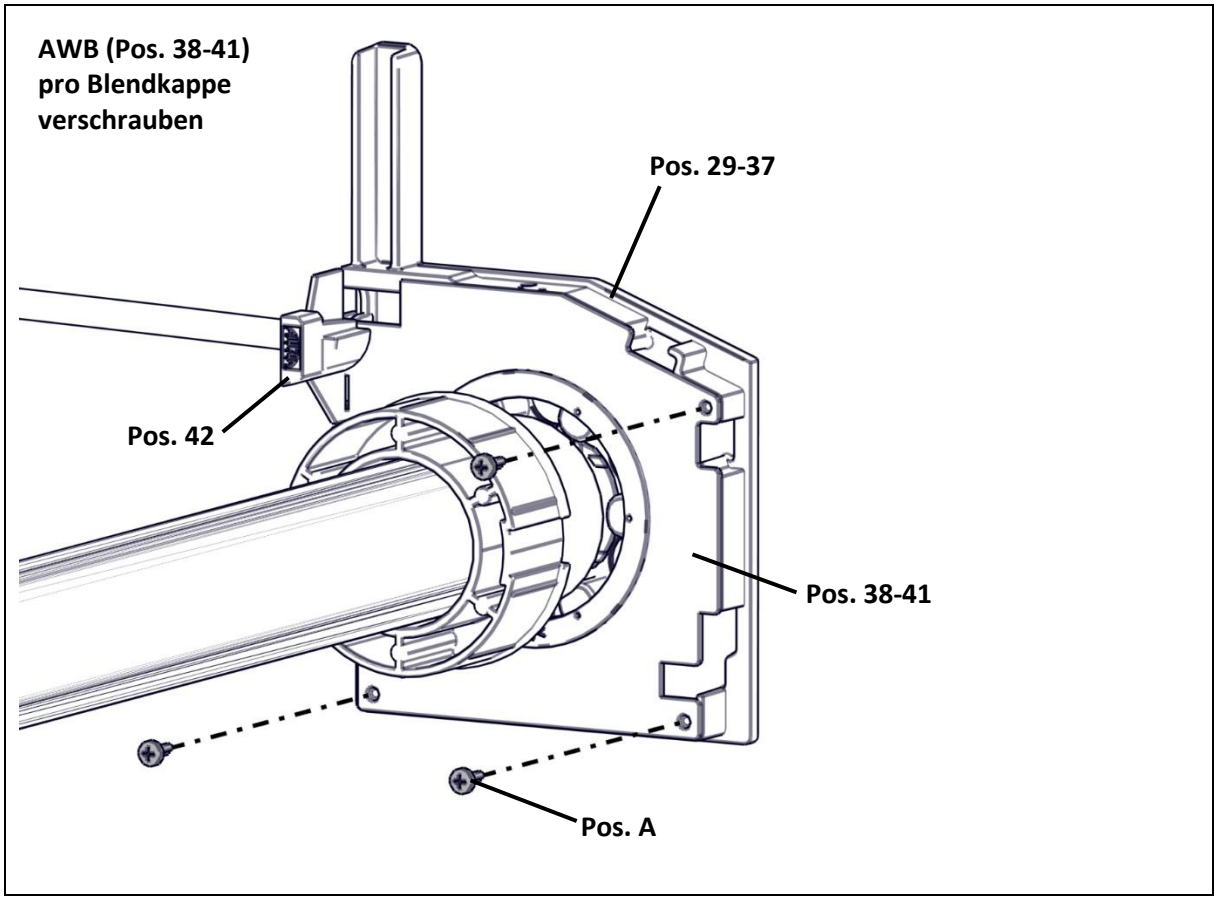
AWB (Pos. 38-41)
pro Blendkappe
verschrauben
Pos. 29-37
Pos. 42
Pos. 38-41
Pos. A

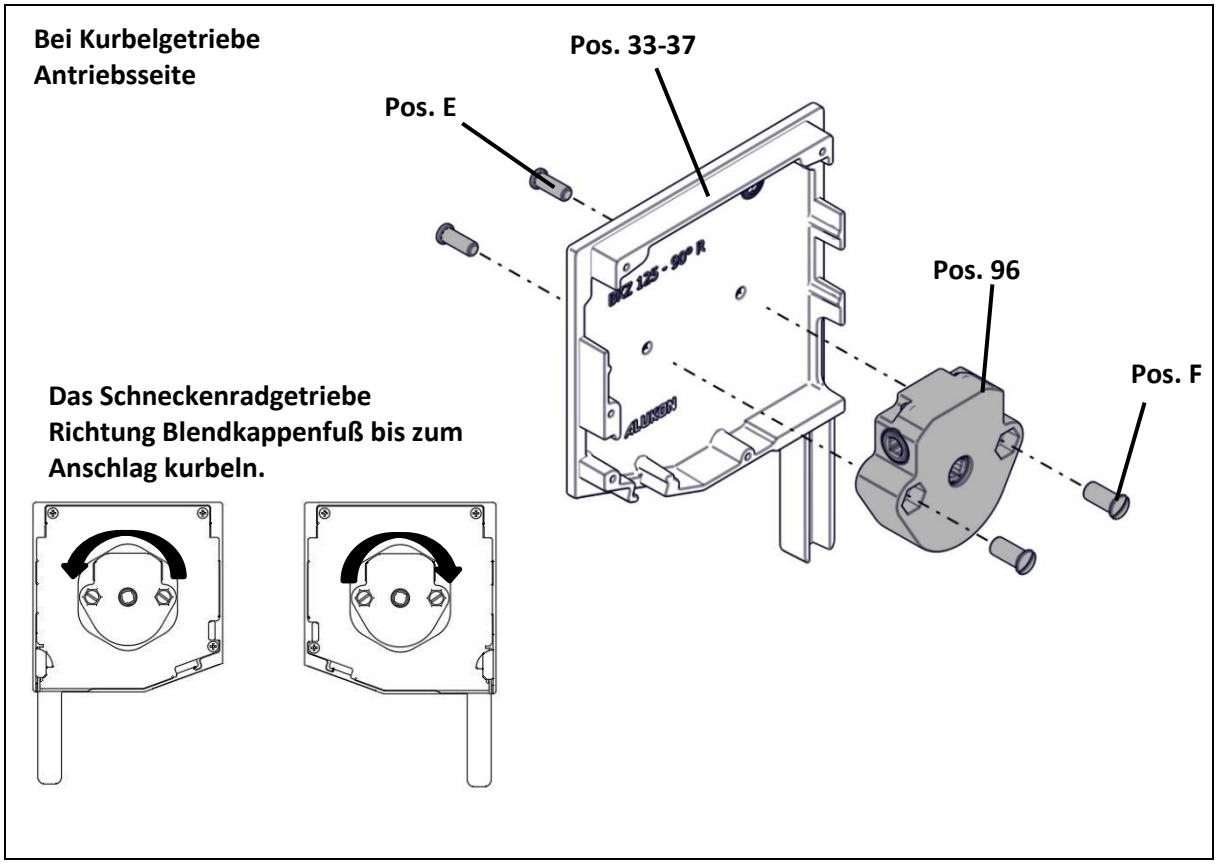
Bei Kurbelgetriebe
Antriebsseite
Pos. 33-37
Pos. E
Pos. 96
Pos. F
Das Schneckenradgetriebe
Richtung Blendkappenfuß bis zum
Anschlag kurbeln.

Montage Gelenklager

Schraubenlöcher mit Ø3,5 mm vorbohren

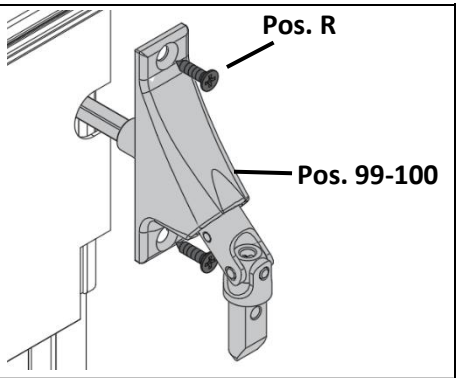

201 Abgang 90° vorne

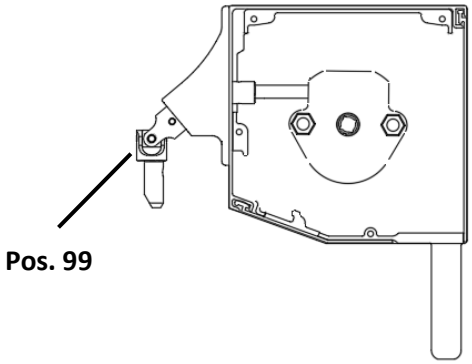

201 Abgang 90° hinten

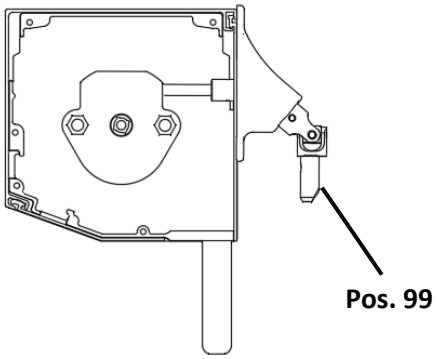

202 Abgang 45° hinten

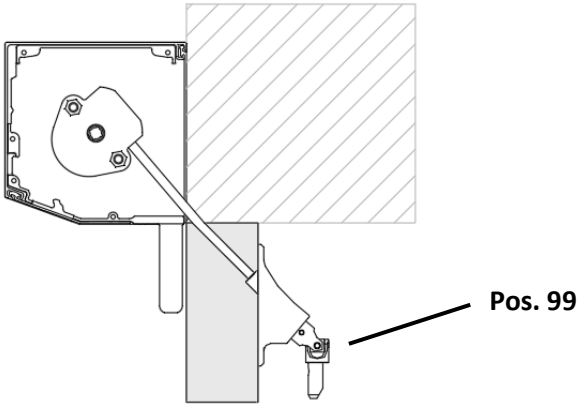

203 Abgang unten

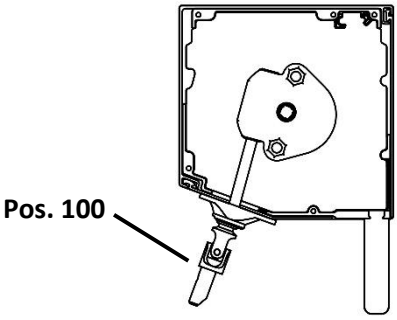

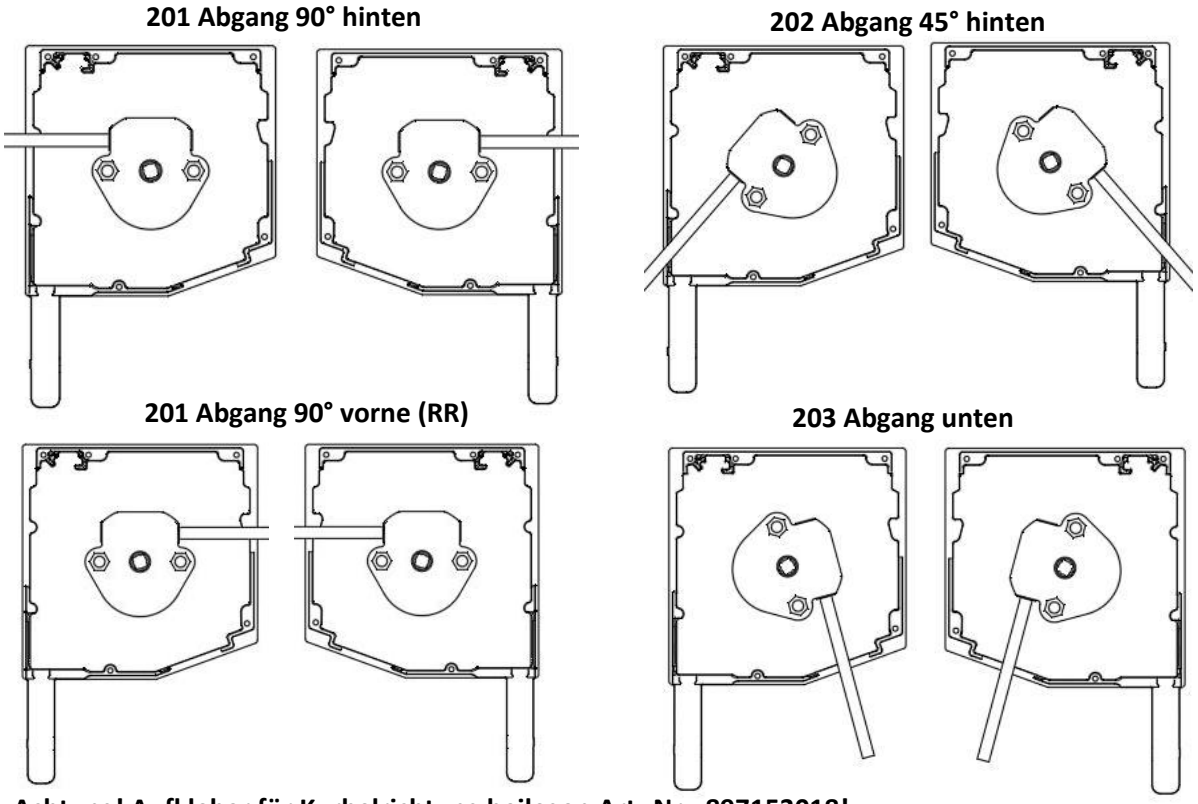

Achtung! Aufkleber für Kurbelrichtung beilegen Art.-Nr.: 897153018!
Gelenklager mit 2x Pos. R befestigen/ beilegen

AWB (Pos. 38-41) pro Blendkappe verschrauben

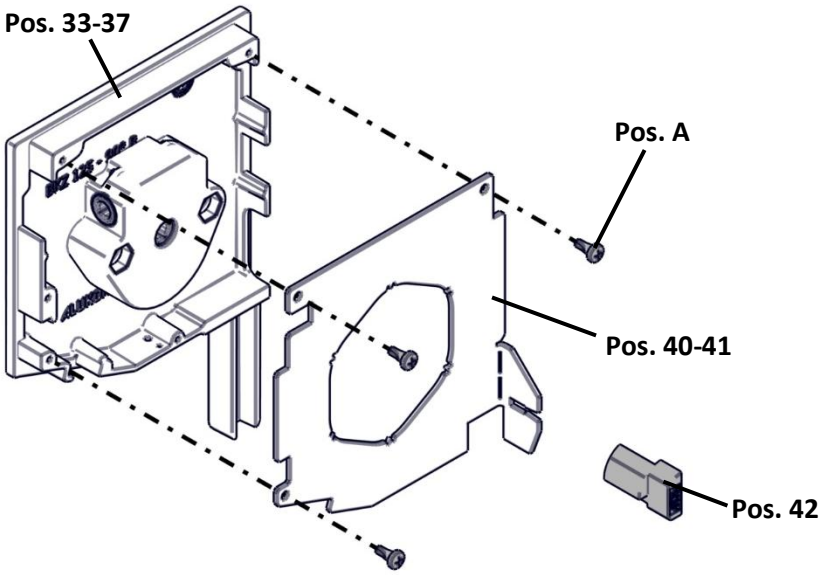

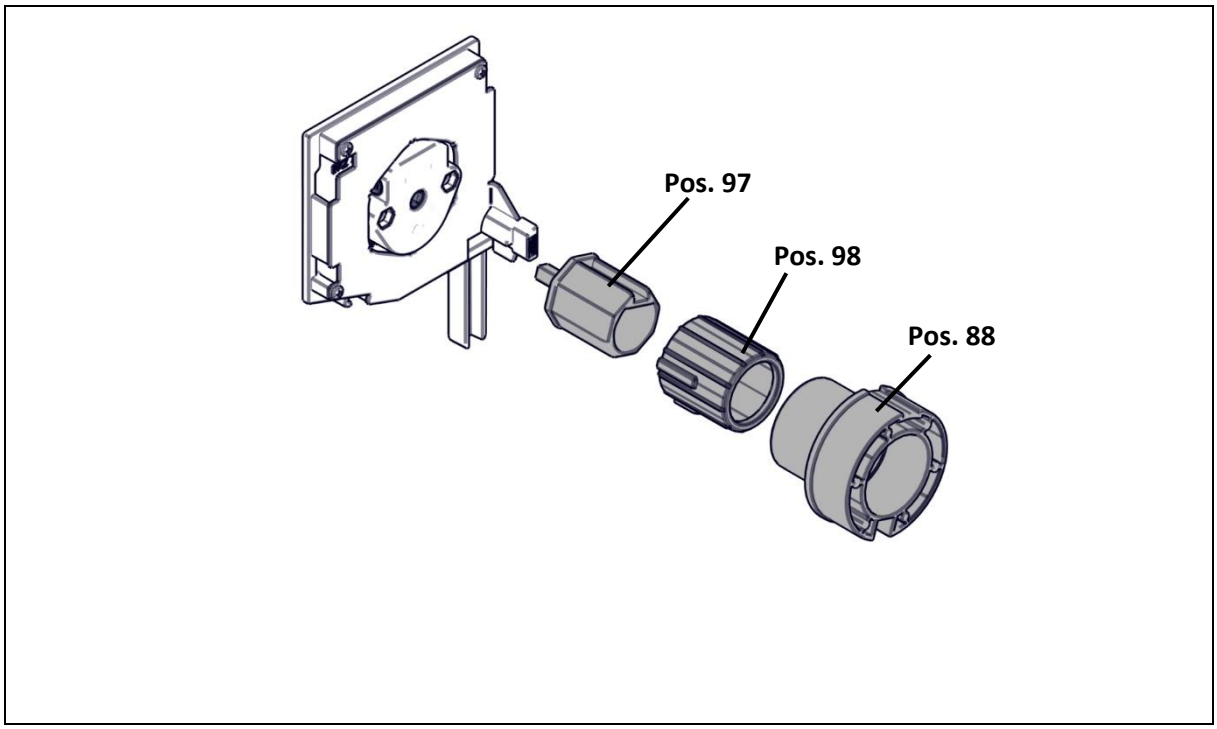
Pos. 97
Pos. 98
Pos. 88

7.1.1. Blendkappen Montage für Selve SEZ NHK-Antrieb (2. Rettungsweg)

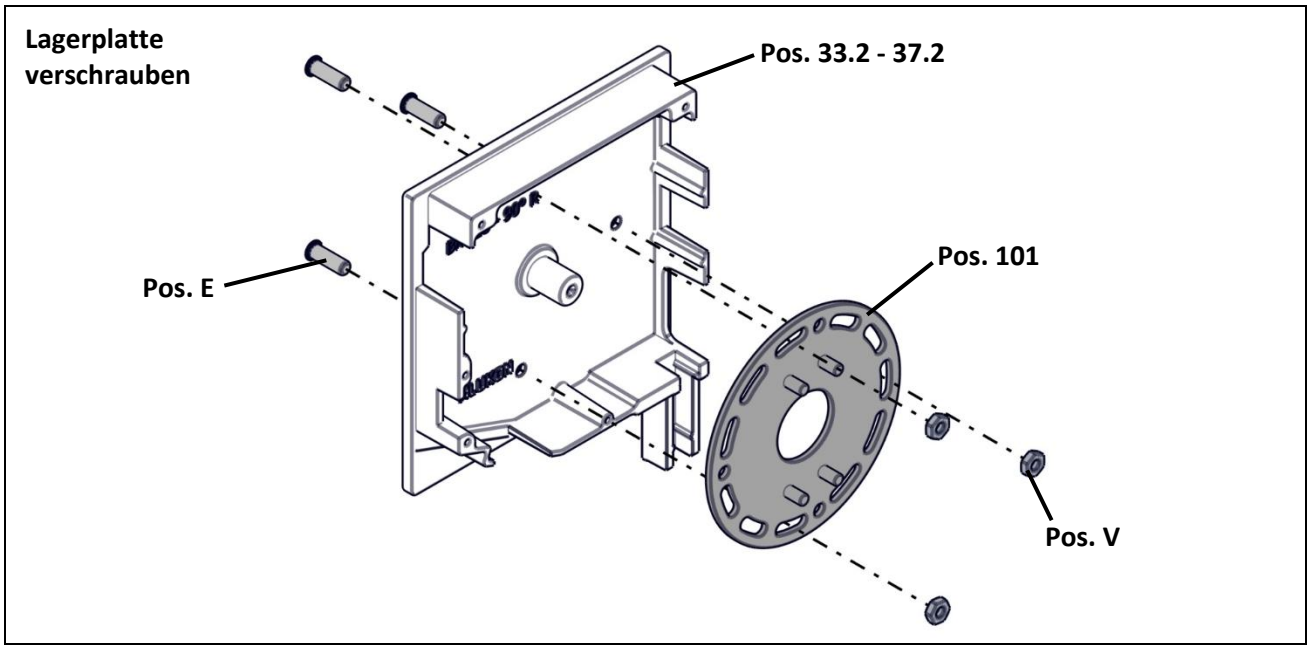

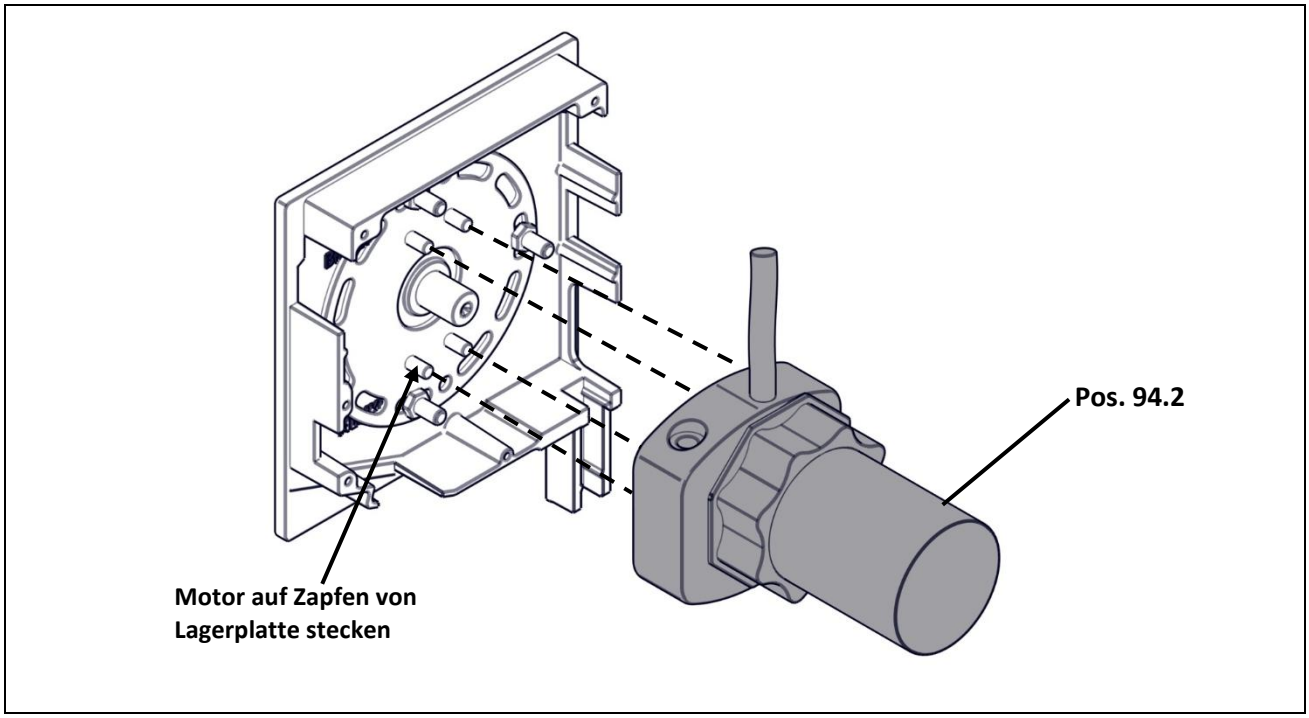

AWB verschrauben
(Pos. 40.2 für 125
Pos. 41.2 für 138)

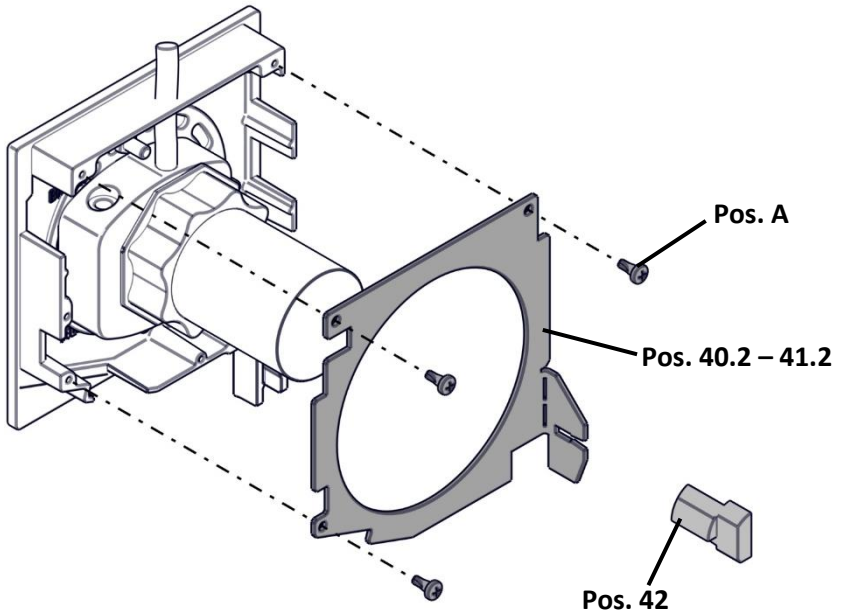

Freiläufe und Abgänge

21 RR

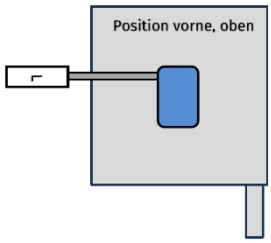

Motor Rechts = Freilauf **L**

Motor Links = Freilauf **R**

Gelenklager Grundplatte 22 x 85 mm (240302300)

21 LR

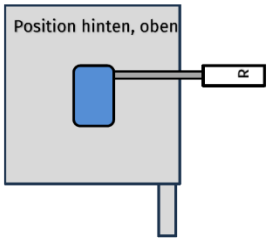

Motor Rechts = Freilauf **R**

Motor Links = Freilauf **L**

Gelenklager Grundplatte 22 x 85 mm (240302300)

22

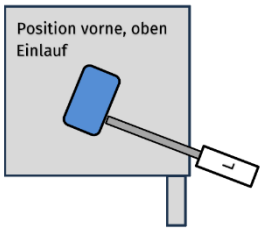

Motor Rechts = Freilauf **L**

Motor Links = Freilauf **R**

Gelenklager Grundplatte 22 x 85 mm (240302300)

23

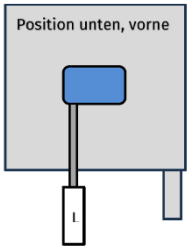

Motor Rechts = Freilauf **L**

Motor Links = Freilauf **R**

Gelenklager Grundplatte 22 x 52 mm (240303300)

Kurbelabgang	Element	Motorseite	Benötigter Freilauf	Art.-Nr.
23	LR	Links	R	240304000
23	LR	Rechts	L	240303900
23	RR	Links	R	240304000
23	RR	Rechts	L	240303900
21 RR	RR	Links	R	240304000
21 RR	RR	Rechts	L	240303900
21 LR	LR	Links	L	240303900
21 LR	LR	Rechts	R	240304000
22	LR	Links	R	240304000
22	LR	Rechts	L	240303900

7.1.2. Blendkappen Montage für HCS-Antrieb

Becker Motorlager ausrichten und verschrauben

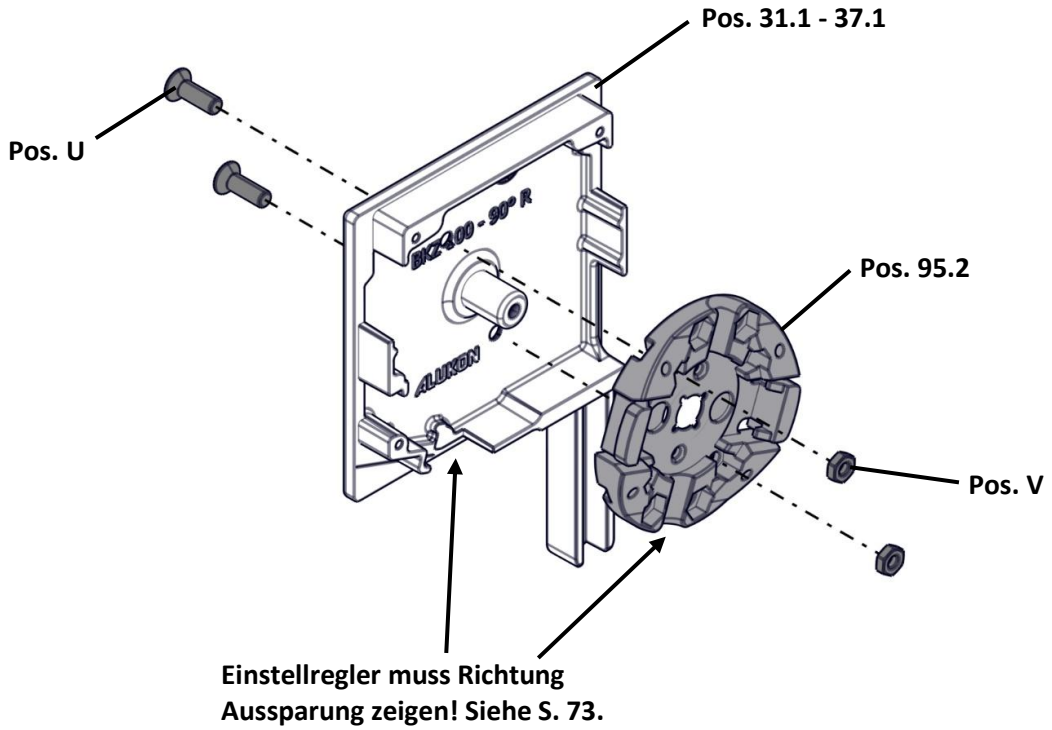

Motor Zusammenbau und Befestigung an Lagerplatte

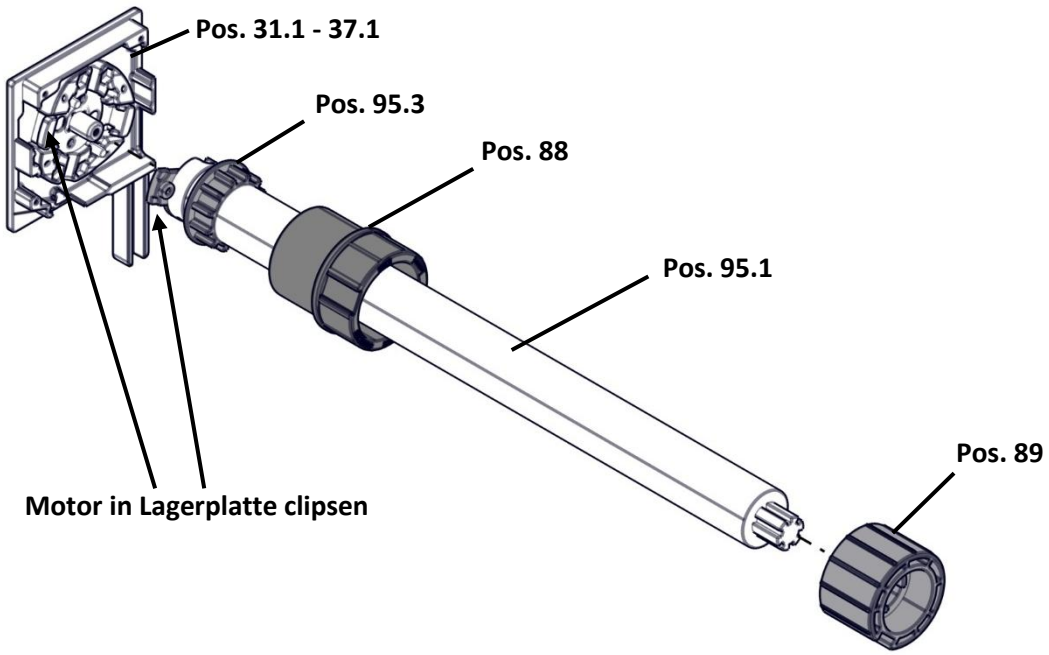

AWB (Pos. 39-41) verschrauben

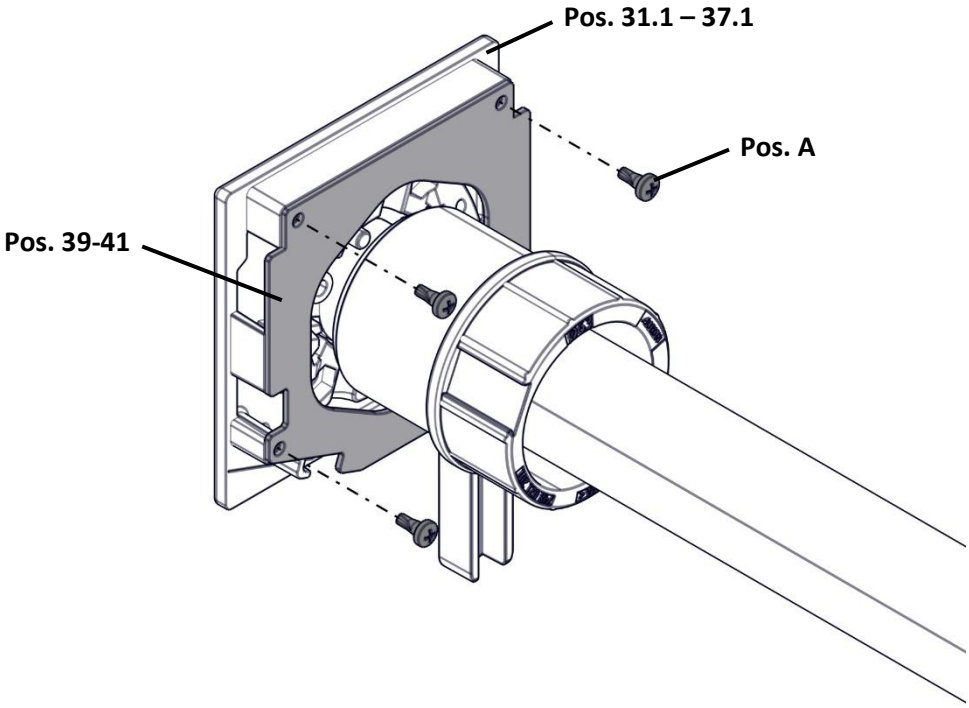

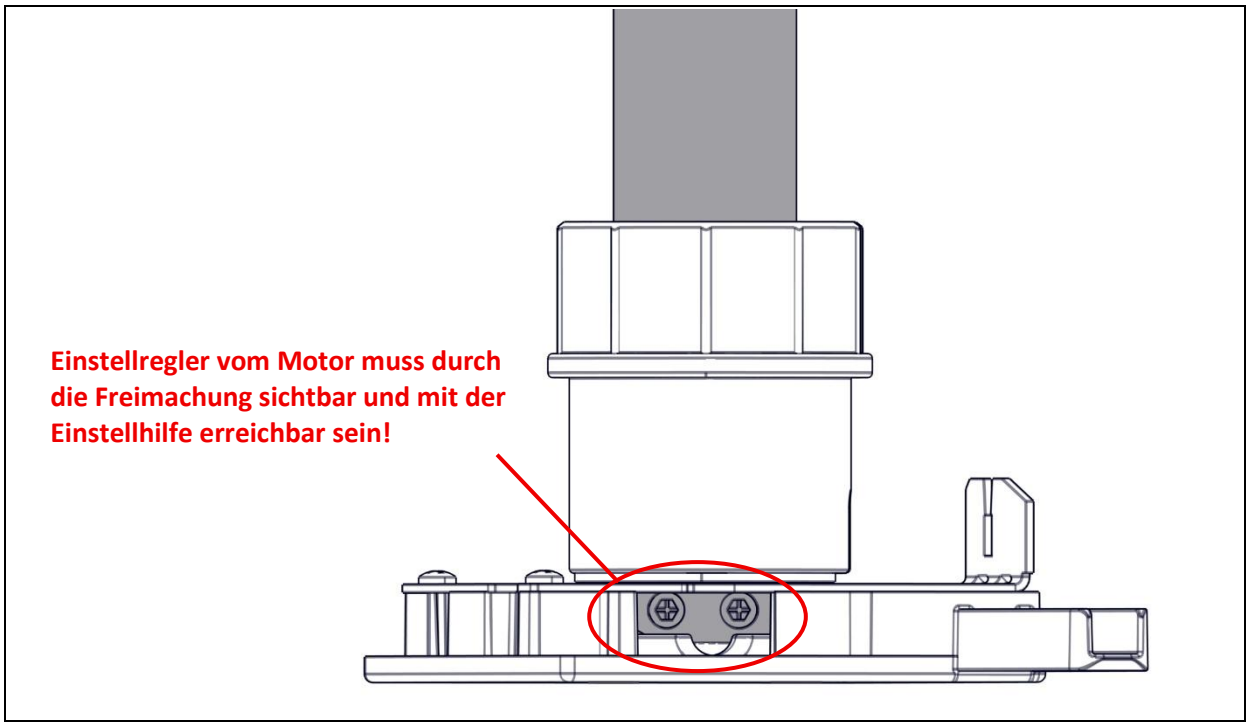
Einstellregler vom Motor muss durch die Freimachung sichtbar und mit der Einstellhilfe erreichbar sein!

7.2. Blendenvorbereitung für die Montage

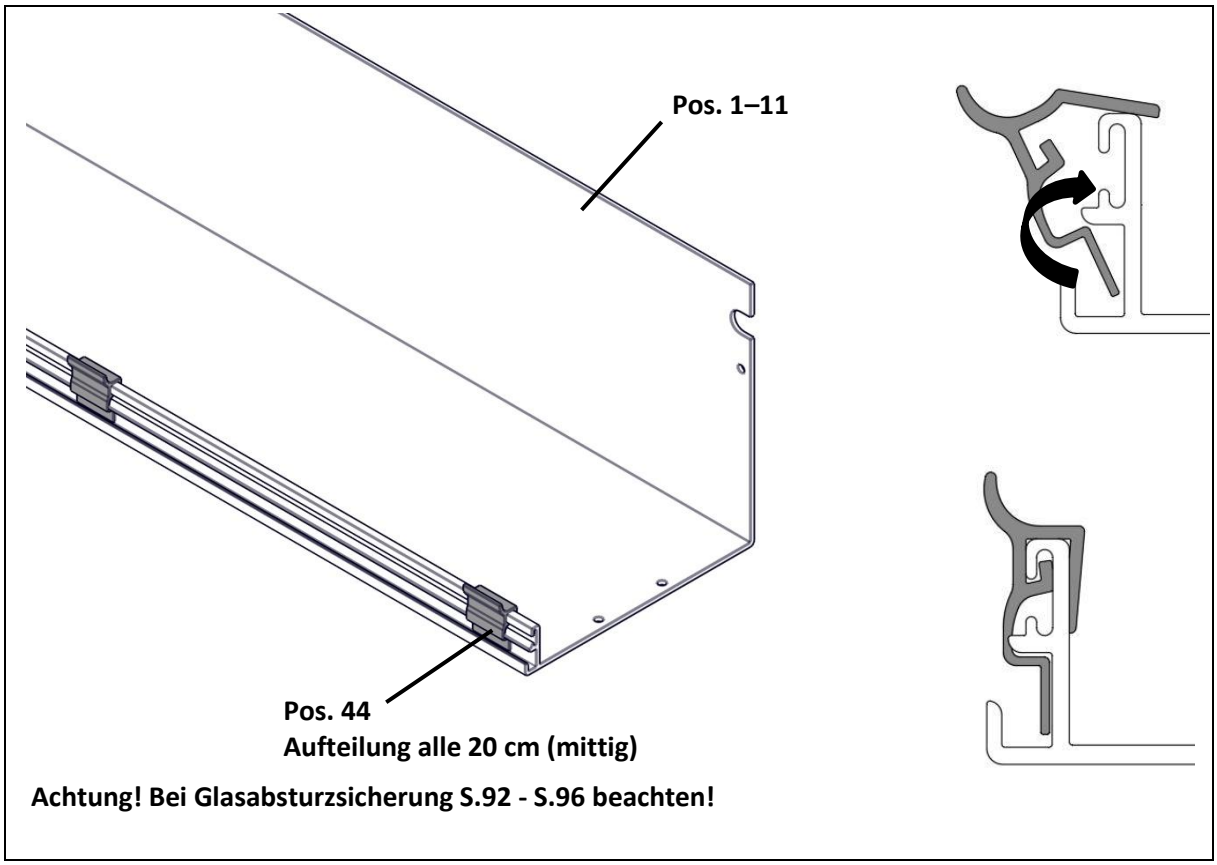

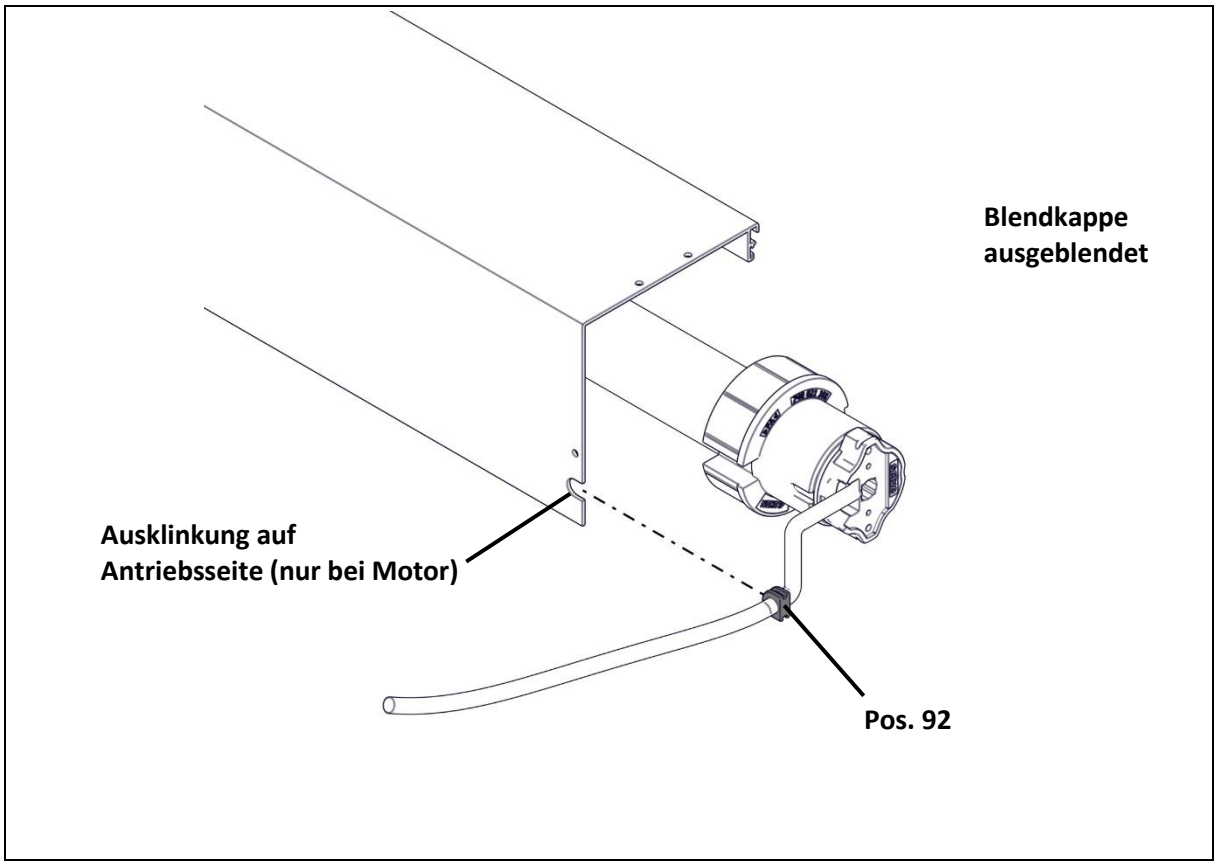

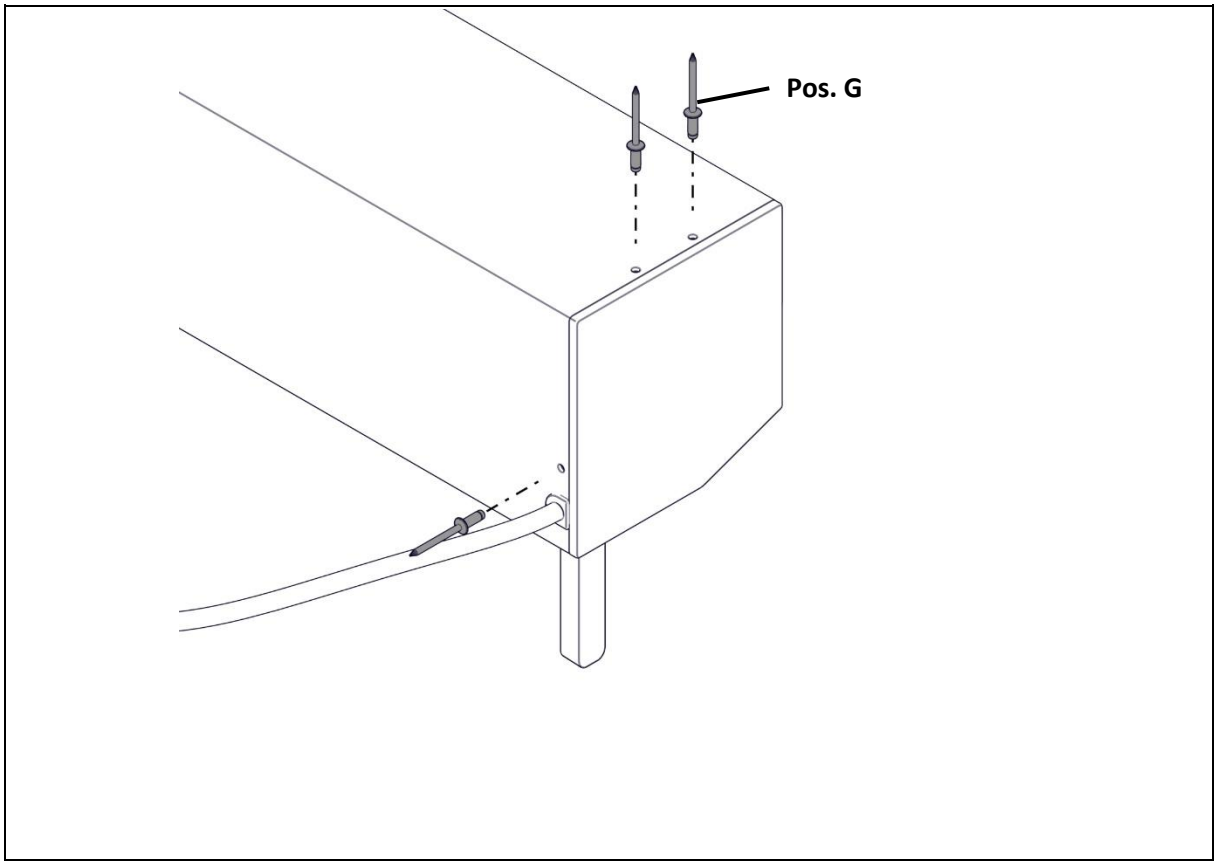

7.3. Wellenmontage

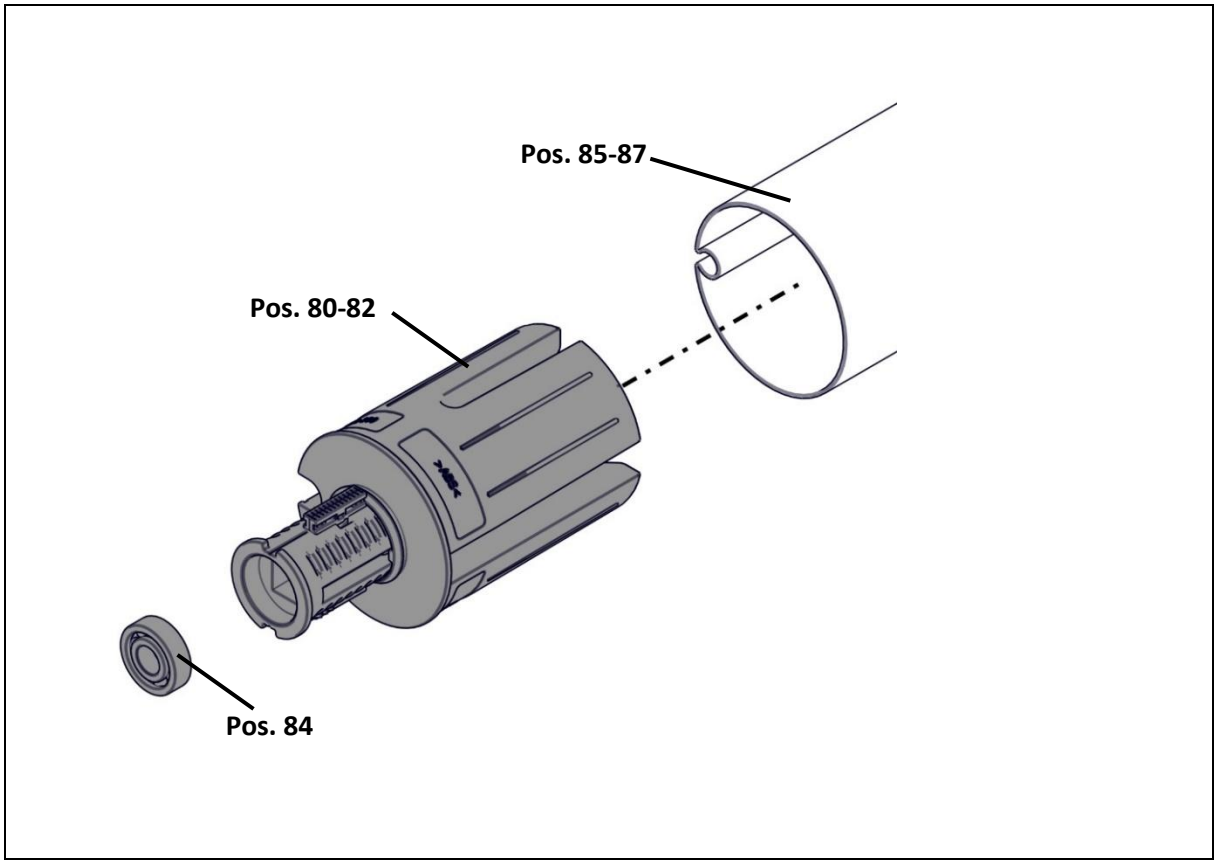

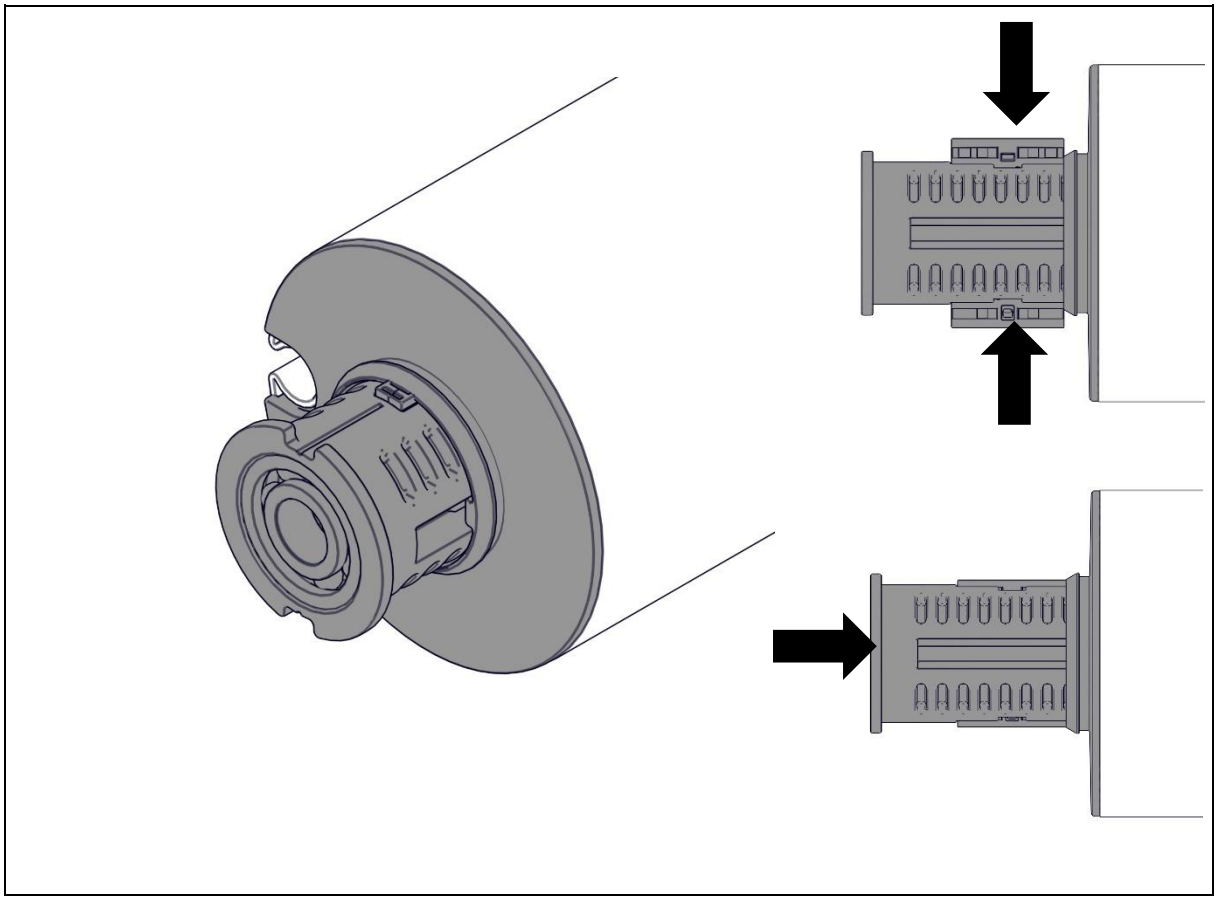

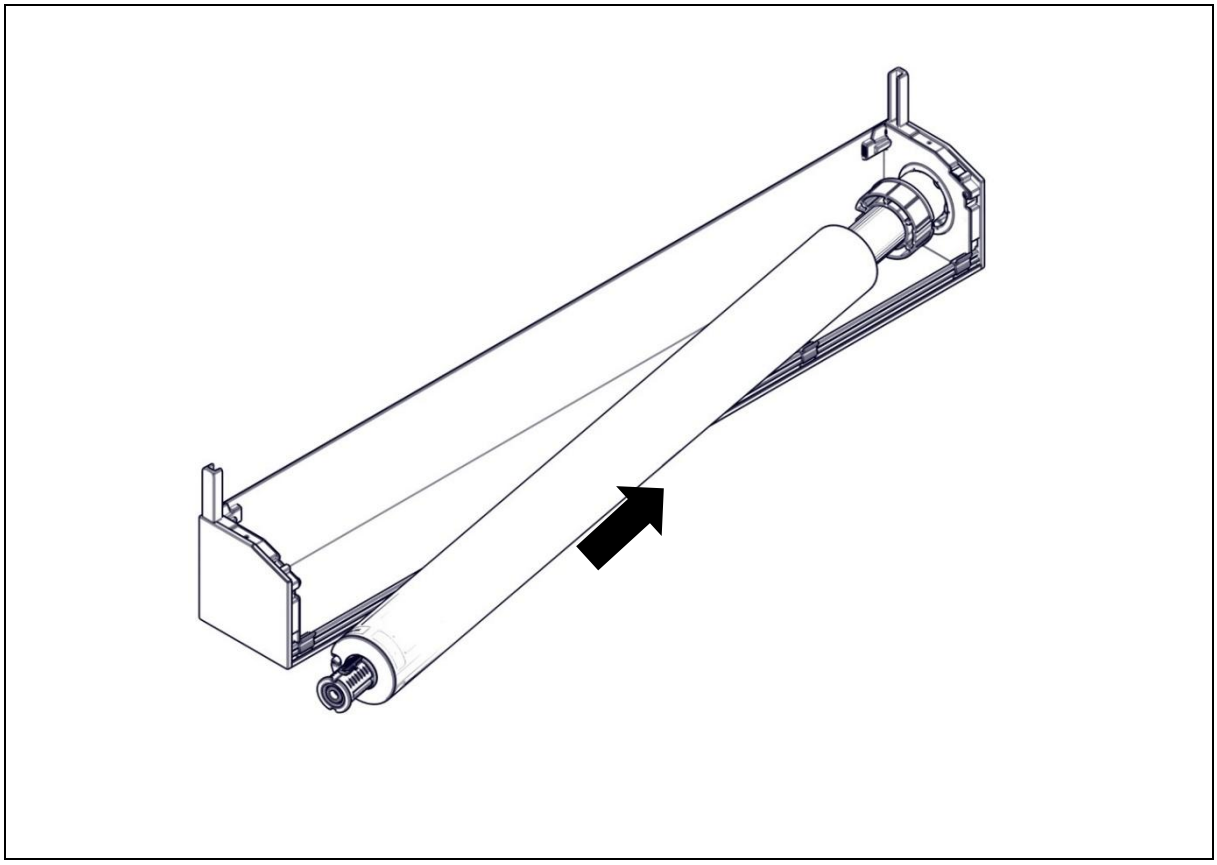

7.4. Behangmontage

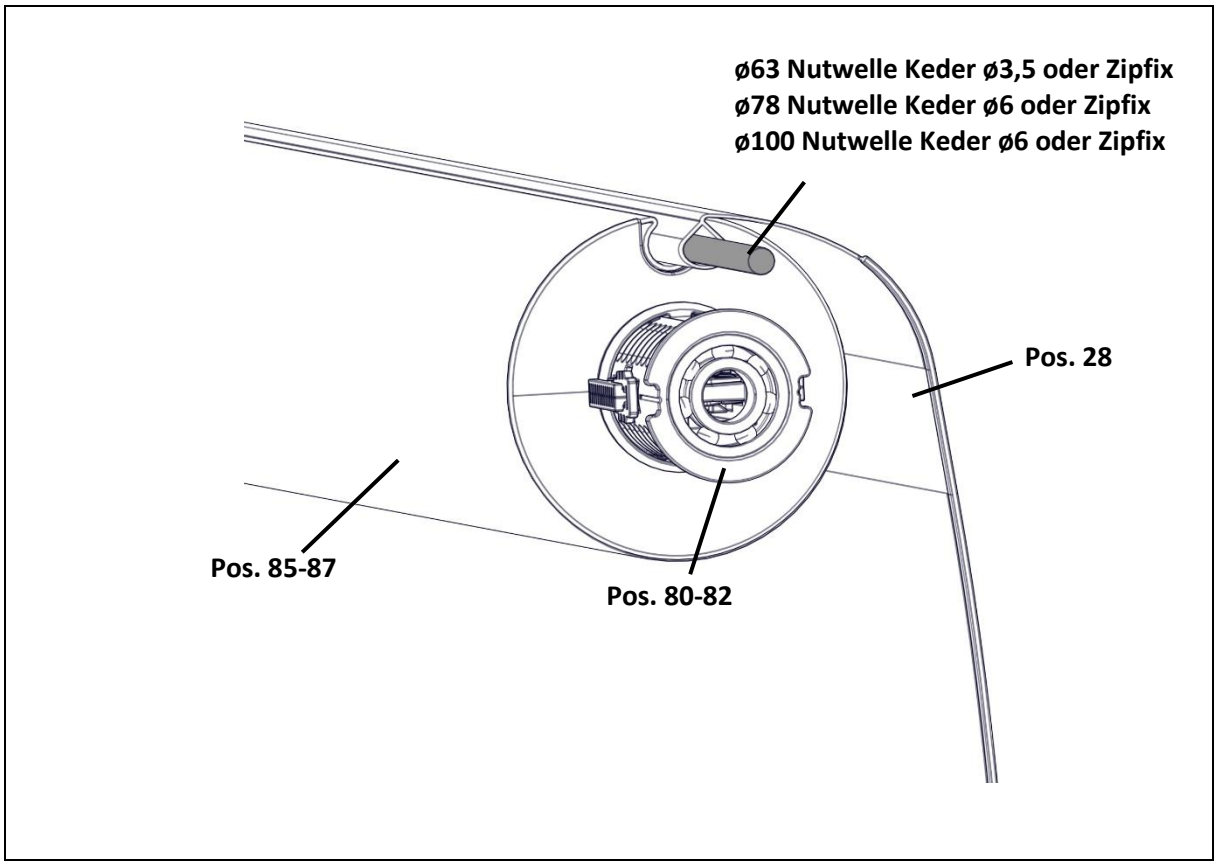

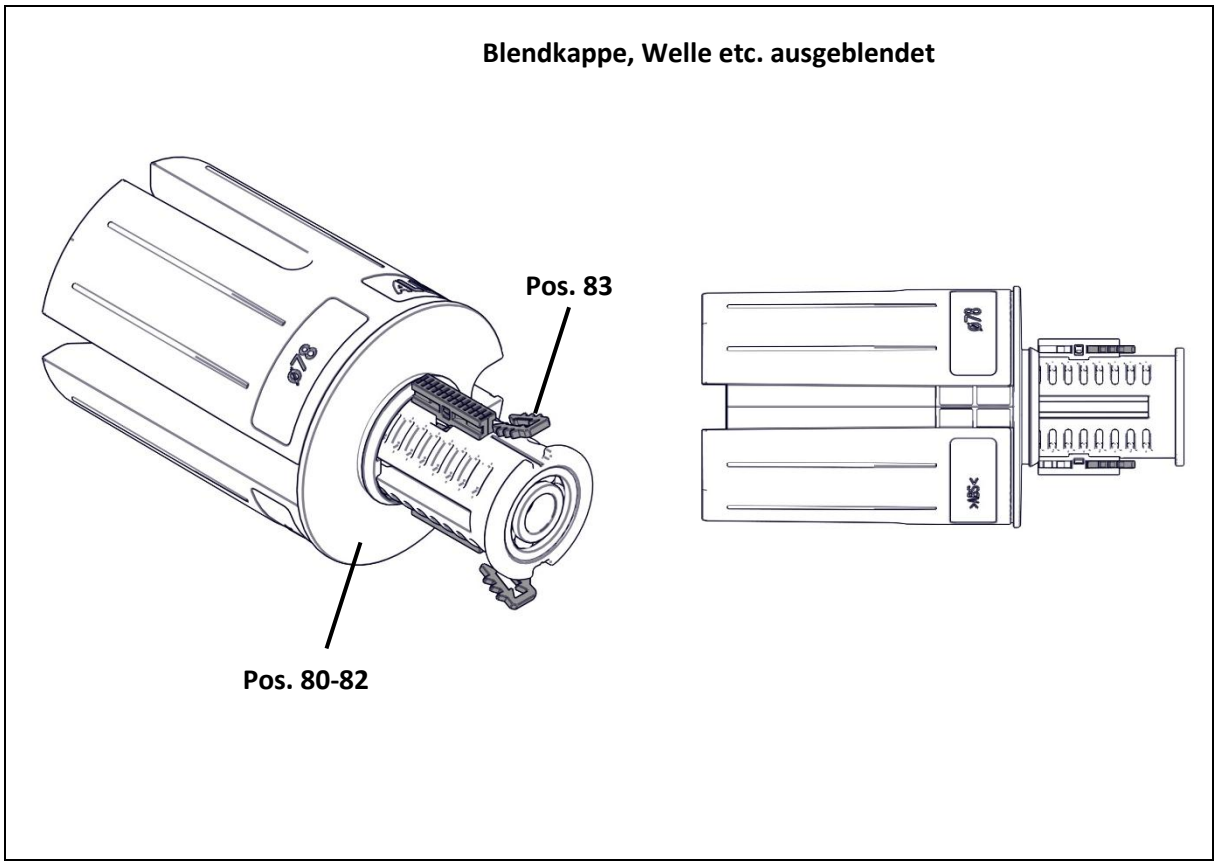

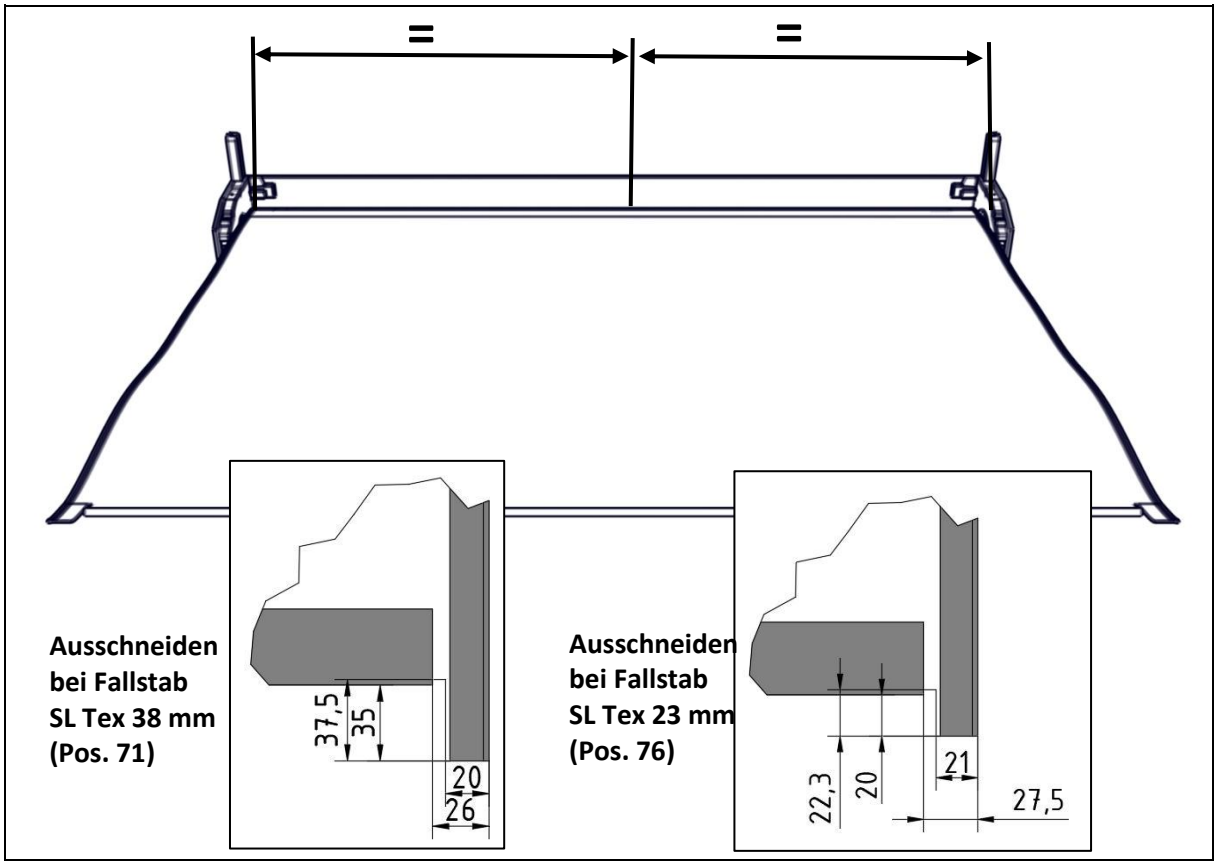
=
=
Ausschneiden
bei Fallstab
SL Tex 38 mm
(Pos. 71)
37,5
35
20
26
Ausschneiden
bei Fallstab
SL Tex 23 mm
(Pos. 76)
22,3
20
21
27,5

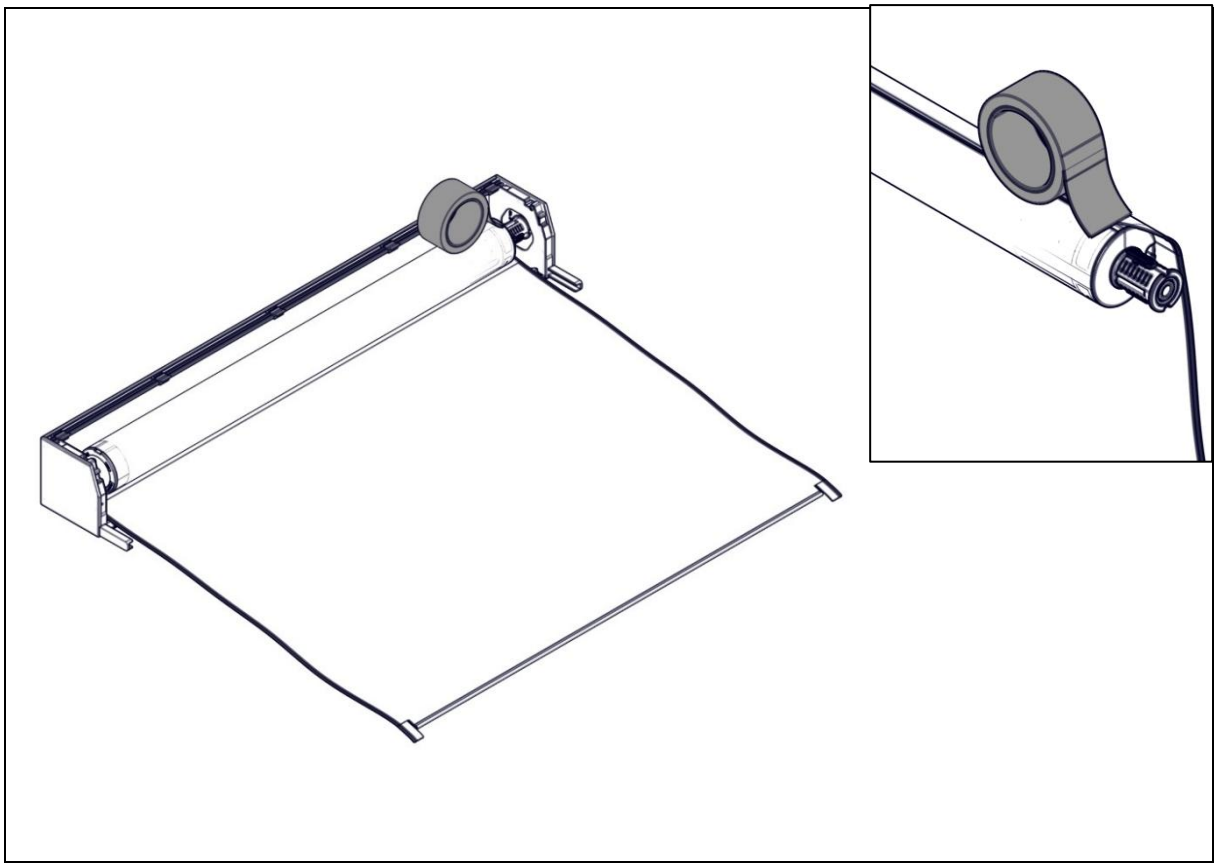

7.5. Fallstabmontage

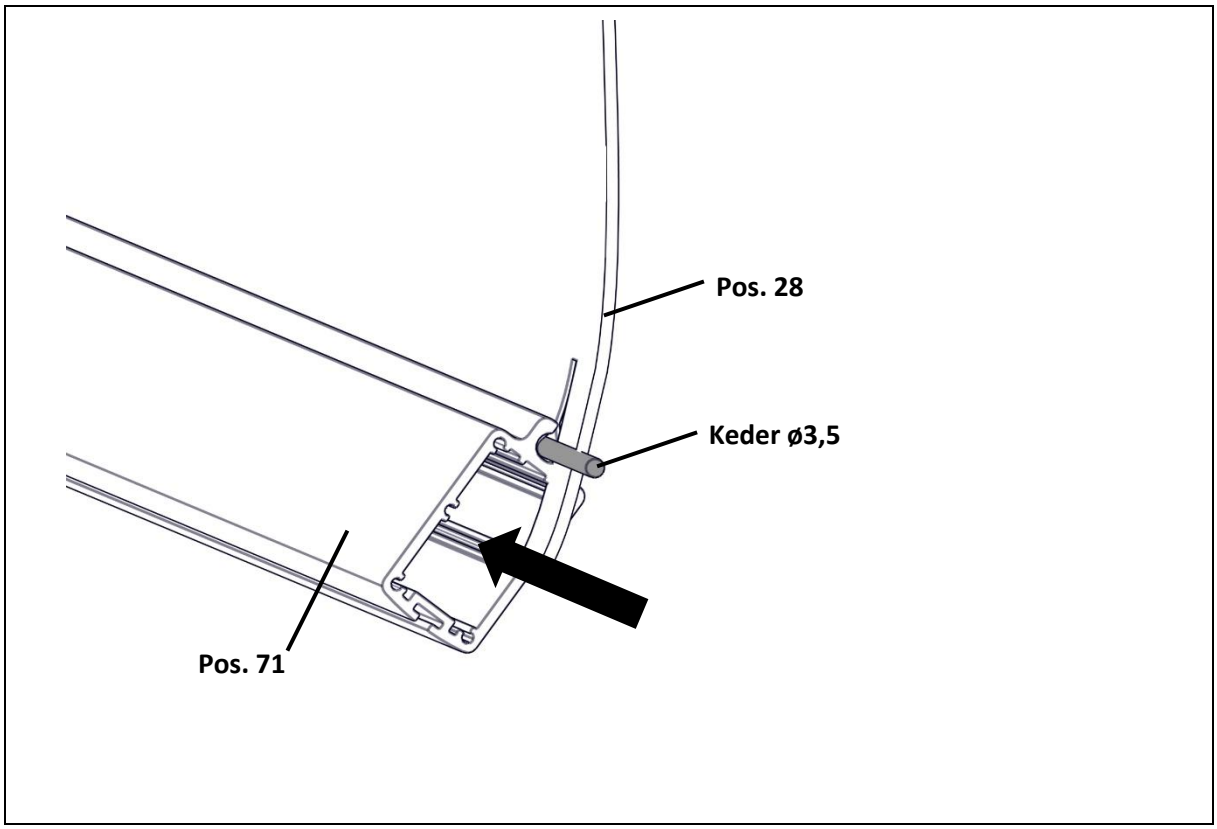

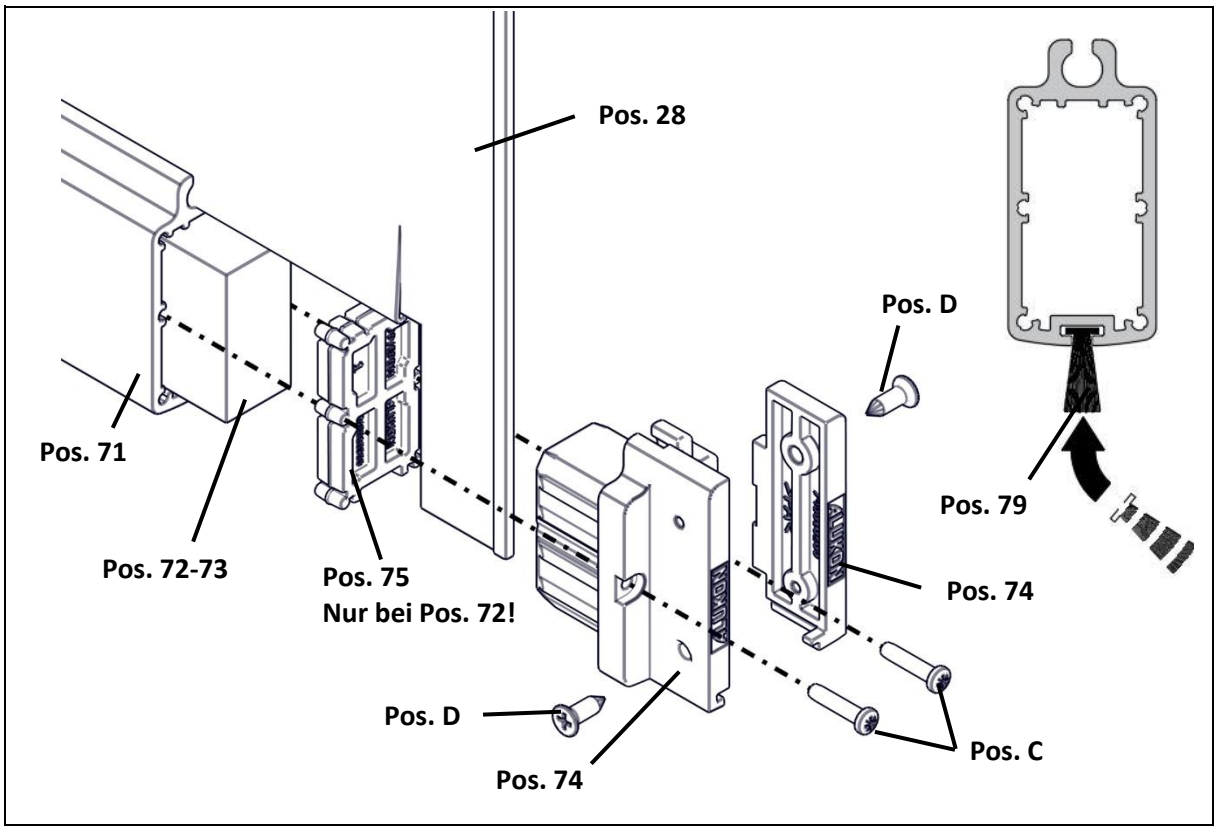

7.6. Putzträger / Revisionsblende

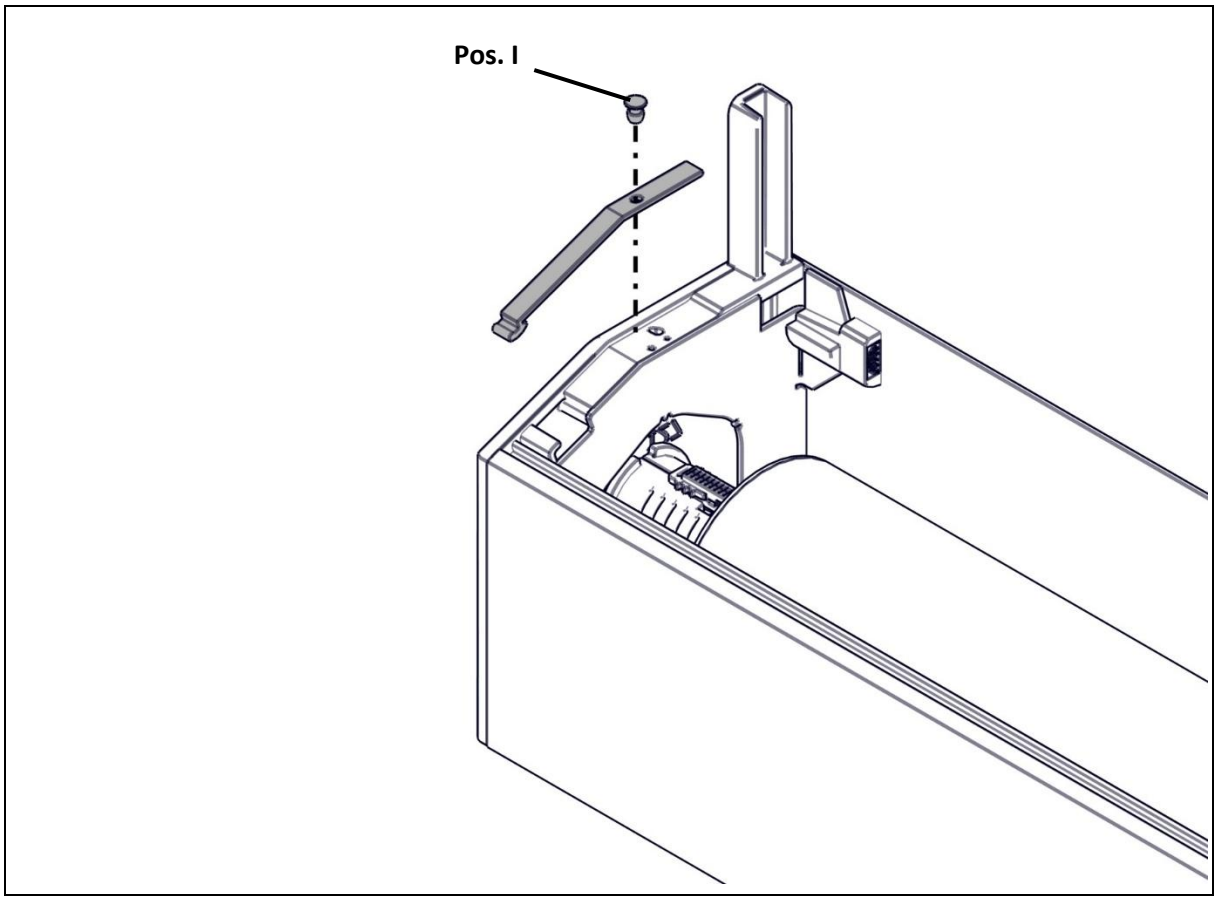

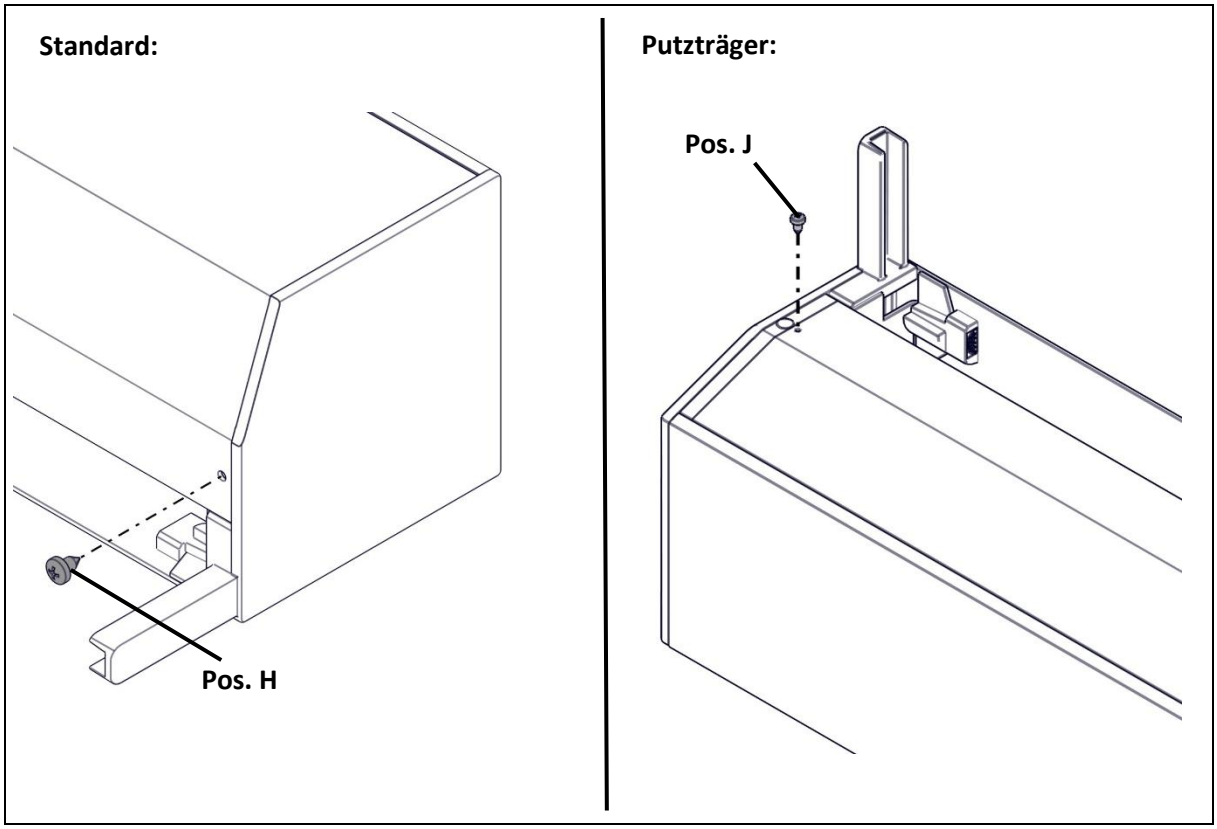

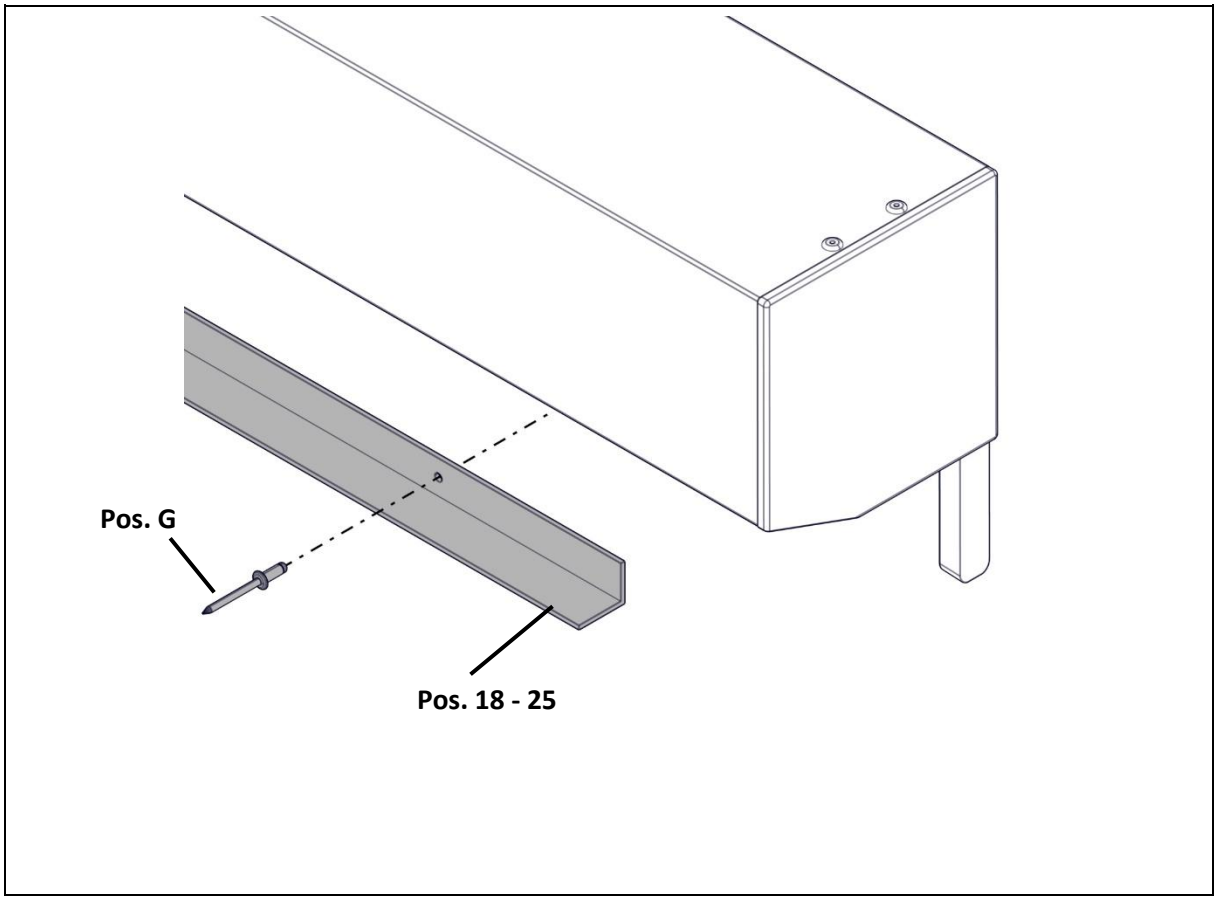
Pos. G
Pos. 18 - 25

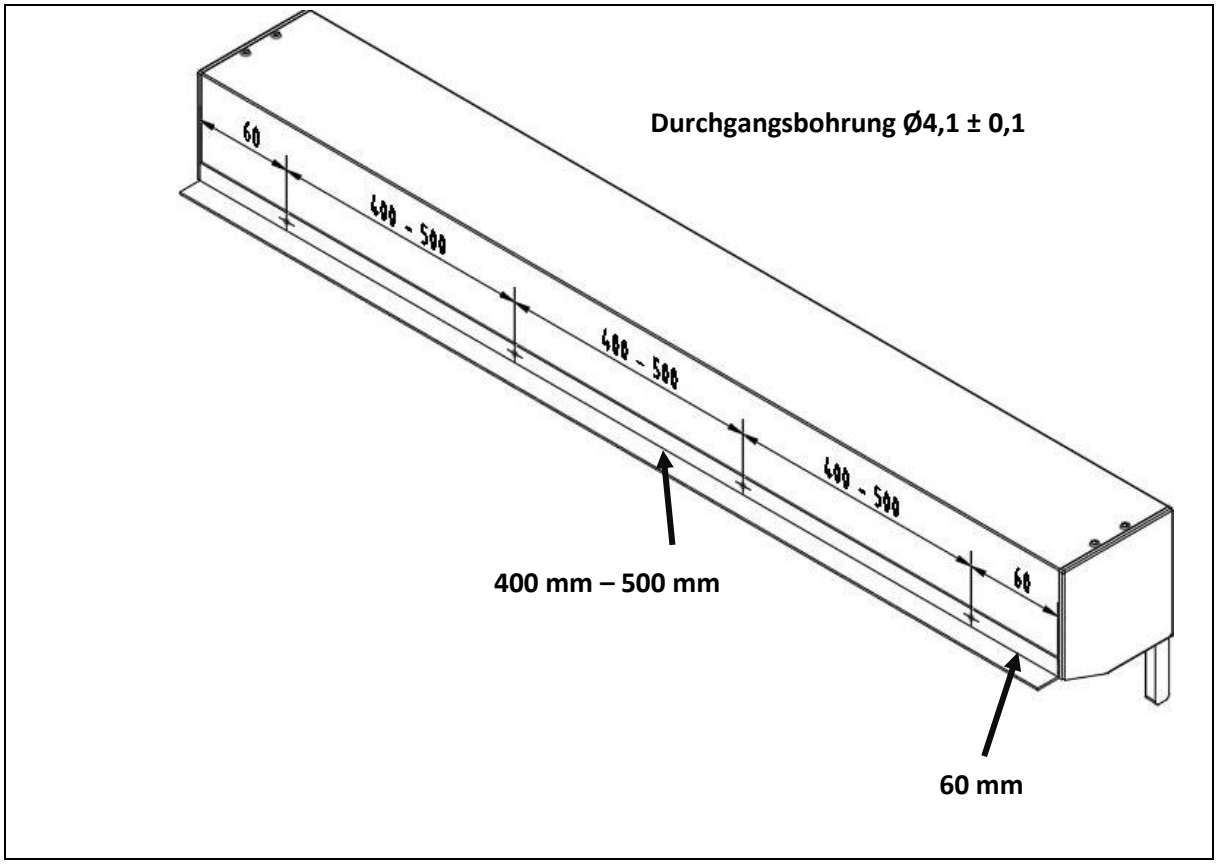
Durchgangsbohrung Ø4,1 ± 0,1
60
400 - 500
400 - 500
400 - 500
60
400 mm – 500 mm
60 mm

7.7. Kastenaufhängung

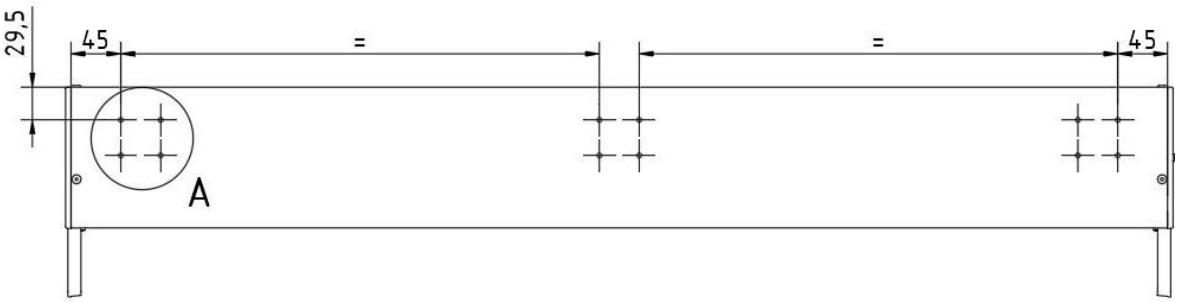

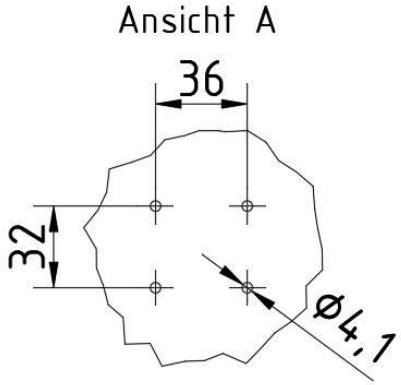

Anzahl der Kastenaufhängung:
Elementbreite:

0 m – 3 m	**2 Befestigungen**
3 m – 4 m	**3 Befestigungen**
4 m – 6 m	**4 Befestigungen**

Kastenaufhängung Wandseite

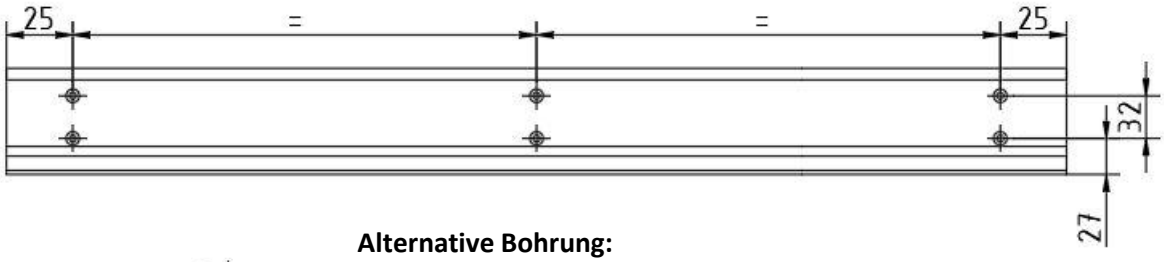

Alternative Bohrung:

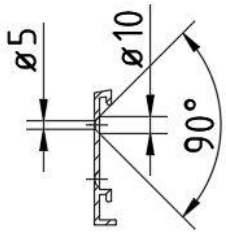

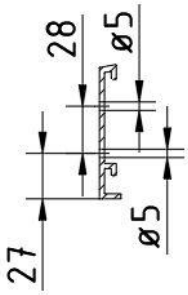

Anzahl der Bohrungen:
Elementbreite:

50 cm – 110,4 cm	**2 Befestigungen**
110,5 cm – 160,4 cm	**3 Befestigungen**
160,5 cm – 210,4 cm	**4 Befestigungen**
210,5 cm – 260,4 cm	**5 Befestigungen**
260,5 cm – 310,4 cm	**6 Befestigungen**
310,5 cm – 360,4 cm	**7 Befestigungen**
360,5 cm – 410,4 cm	**8 Befestigungen**
410,5 cm – 460,4 cm	**9 Befestigungen**
460,5 cm – 510,4 cm	**10 Befestigungen**
510,5 cm – 560,4 cm	**11 Befestigungen**
560,5 cm – 600 cm	**12 Befestigungen**

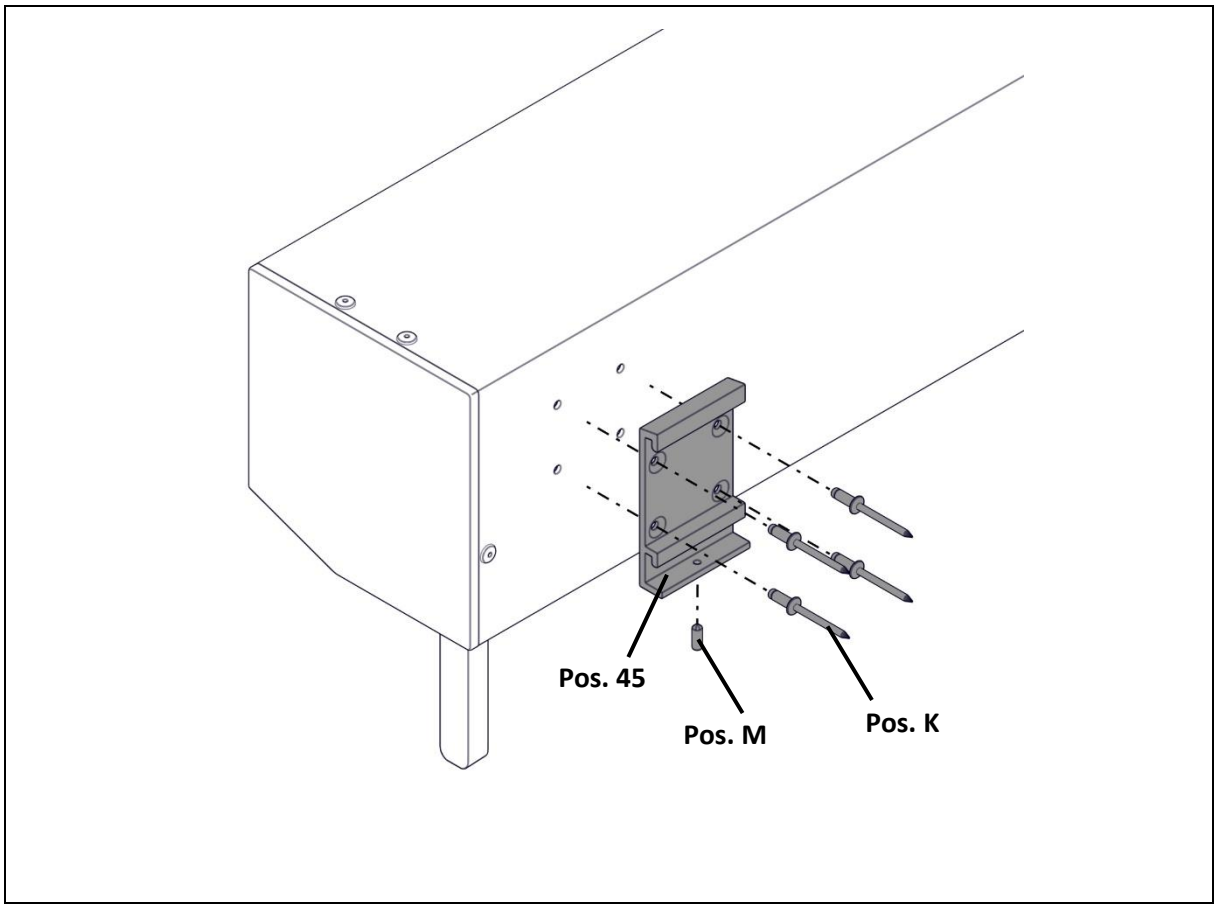
Pos. 45
Pos. M
Pos. K

7.8. Führungsschienen FS A 38, FS A 39, DF A 38

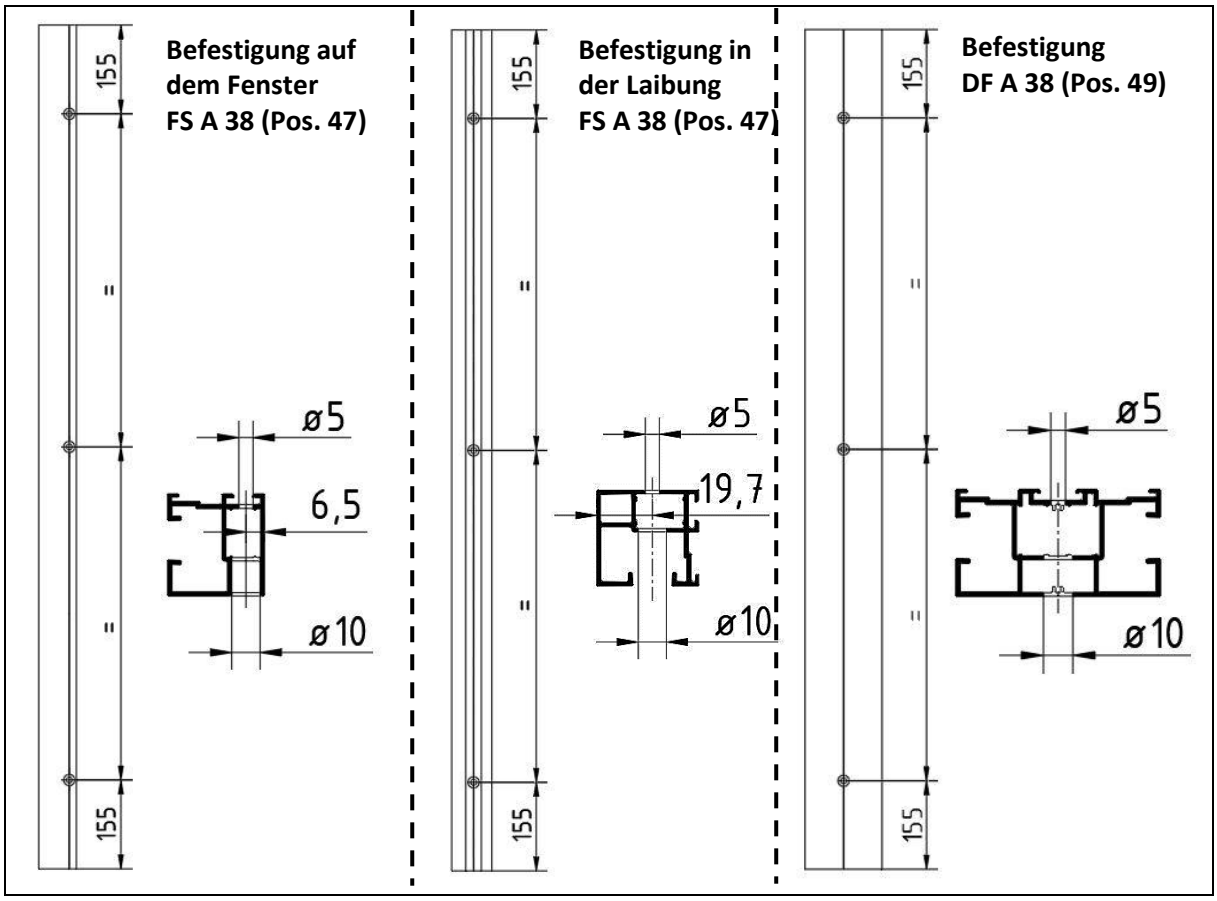

Bei der Verwendung von Abstandshaltern (Pos. 68) muss die Schraube (Pos. A) 2x pro Element beigelegt werden.

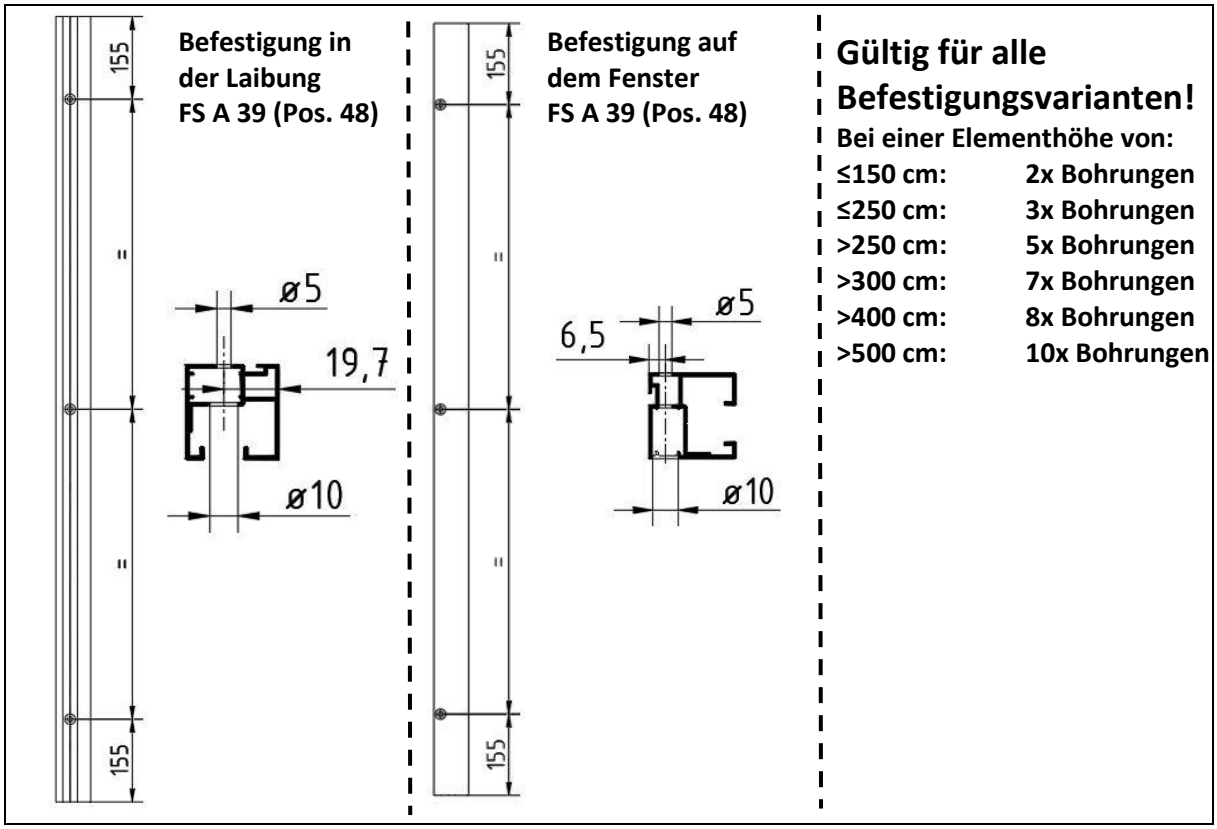

Gültig für alle Befestigungsvarianten!

Bei einer Elementhöhe von:

≤150 cm:	**2x Bohrungen**
≤250 cm:	**3x Bohrungen**
>250 cm:	**5x Bohrungen**
>300 cm:	**7x Bohrungen**
>400 cm:	**8x Bohrungen**
>500 cm:	**10x Bohrungen**

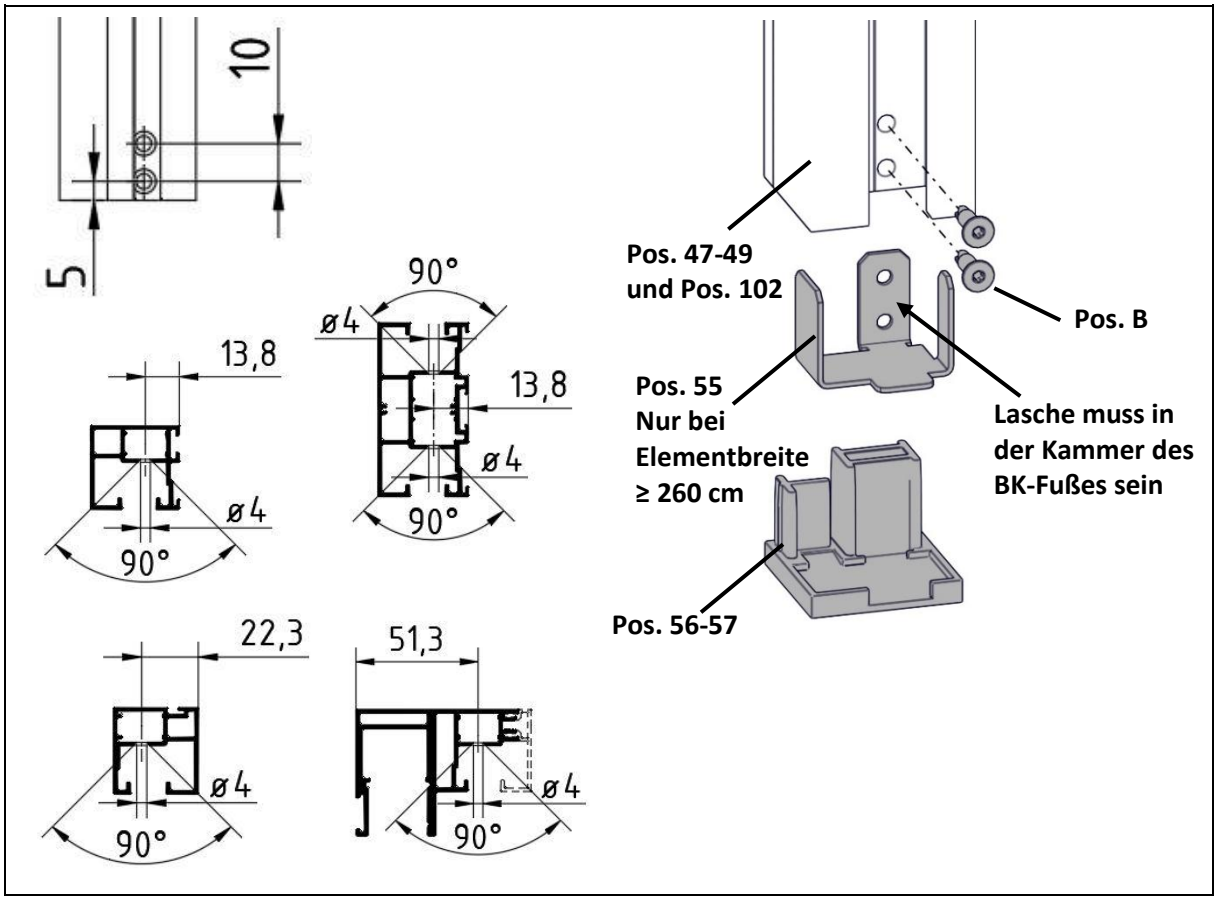

Kunststoffführung mit Feder (Pos. 53) in Verbindung mit FS A 38, FS A 39 und DF A 38
Pro Führungsschienenpaar 1x wie abgebildet 1x spiegelbildlich

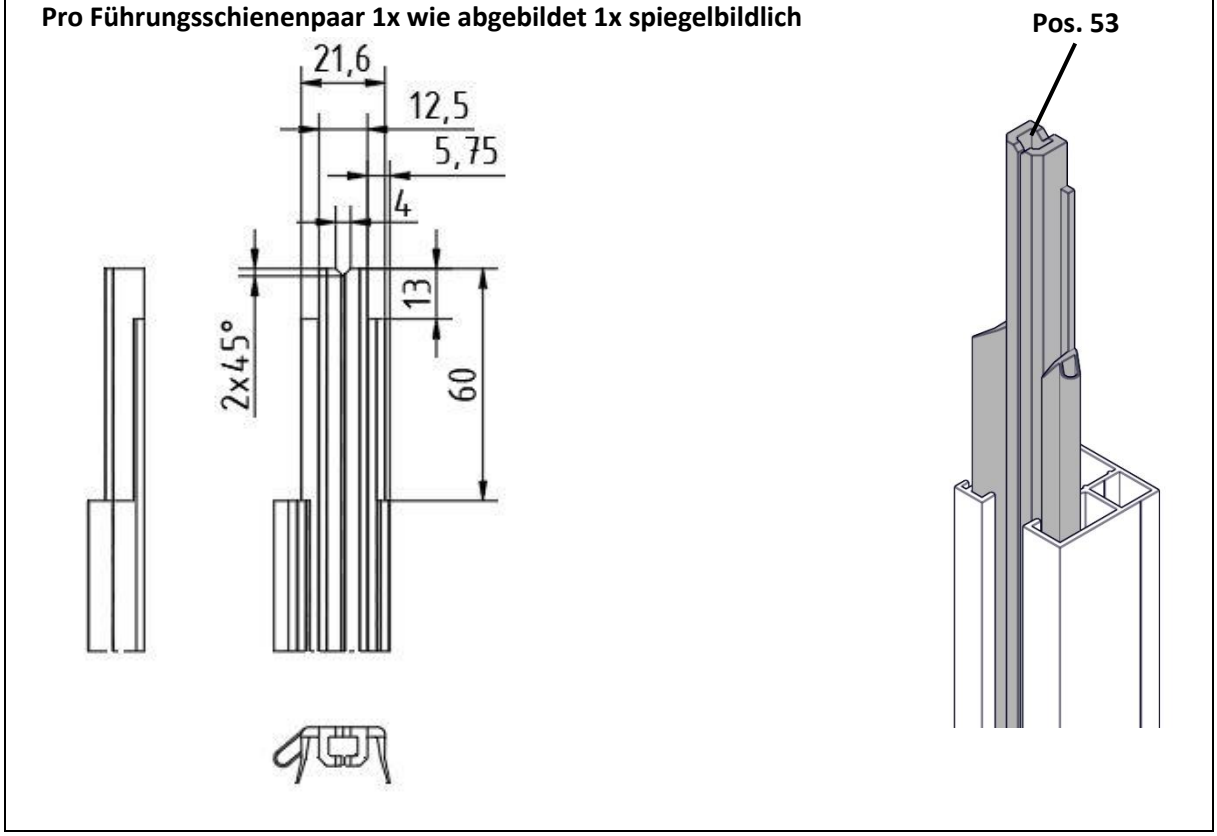

Übersicht Aufdopplungen
Aufdopplungen können nur bei FS A 38 (Pos. 47) und DF A 38 (Pos. 49) verwendet werden!

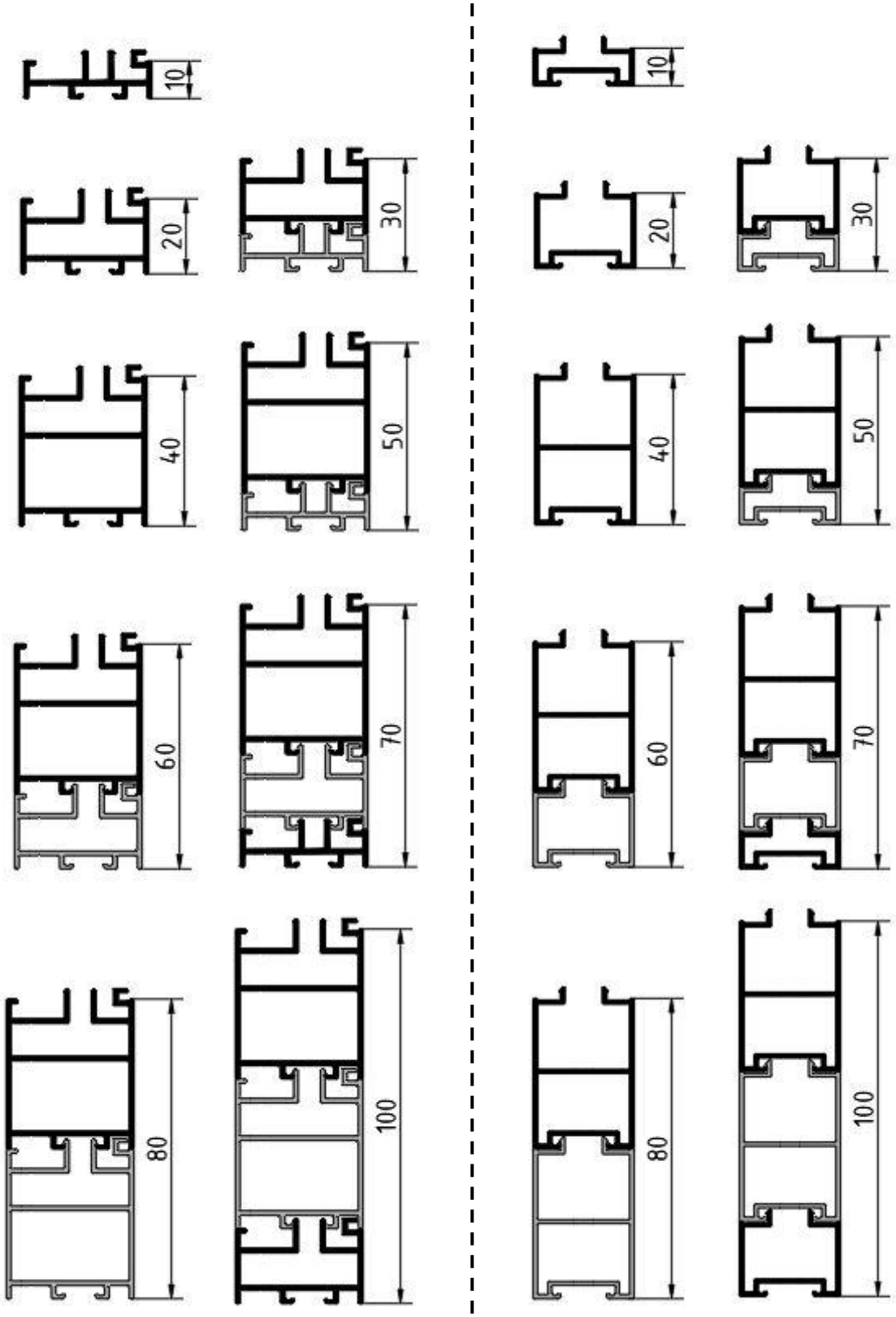

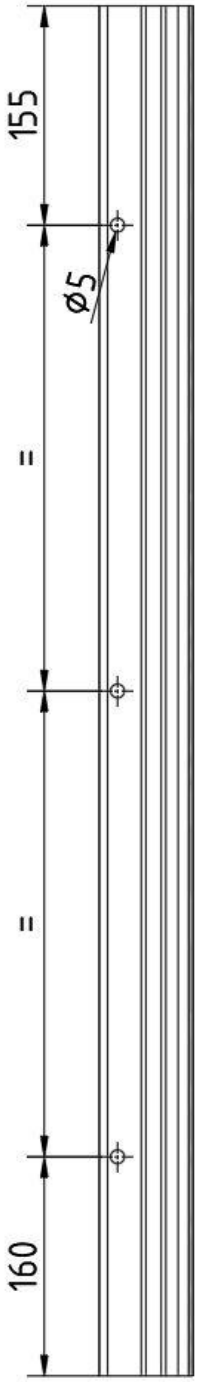

Befestigungsbohrungen für Befestigung auf dem Fenster

Bei einer Elementhöhe von: (siehe S. 84)

≤150 cm:	**2x Bohrungen**
≤250 cm:	**3x Bohrungen**
>250 cm:	**5x Bohrungen**
>300 cm:	**7x Bohrungen**
>400 cm:	**8x Bohrungen**
>500 cm:	**10x Bohrungen**

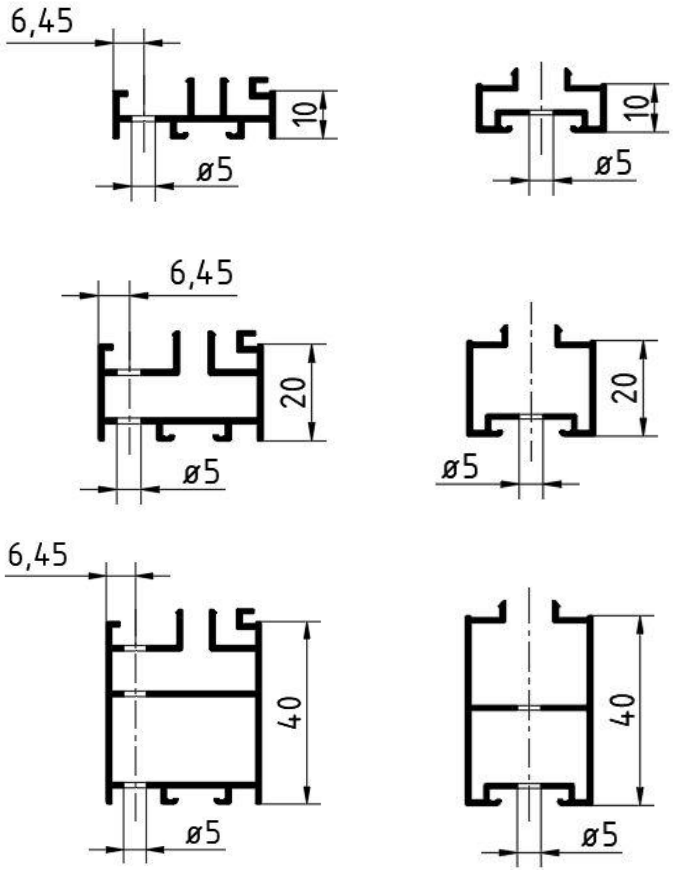

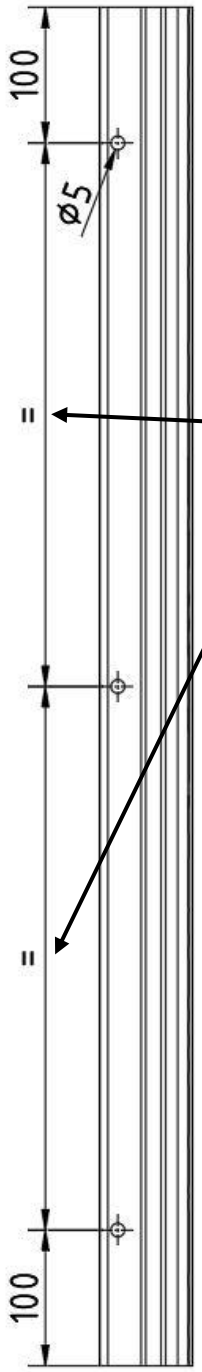

Befestigungsbohrungen für Befestigung zwischen Aufdopplung und Führungsschiene

Bemerkung: Es muss immer nur die erste Aufdopplung (bei mehreren Aufdopplungen) mit der Führungsschiene verschraubt werden!

Immer 3 Bohrungen.
Mittlere Bohrung darf nicht über Befestigungsbohrung für Befestigung auf dem Fenster (S. 84) liegen. In diesem Fall mittige Bohrung um 100 mm versetzen.

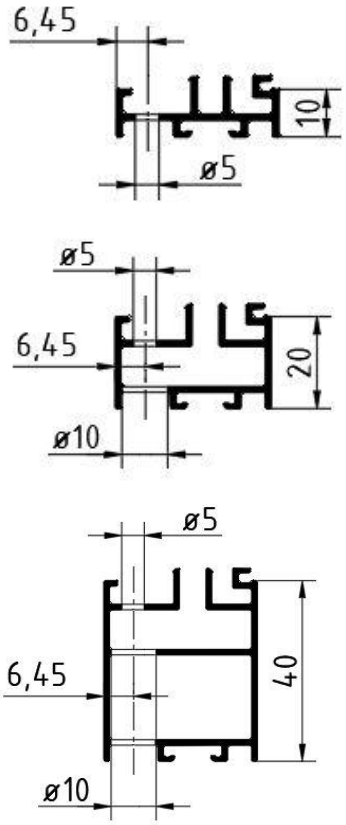

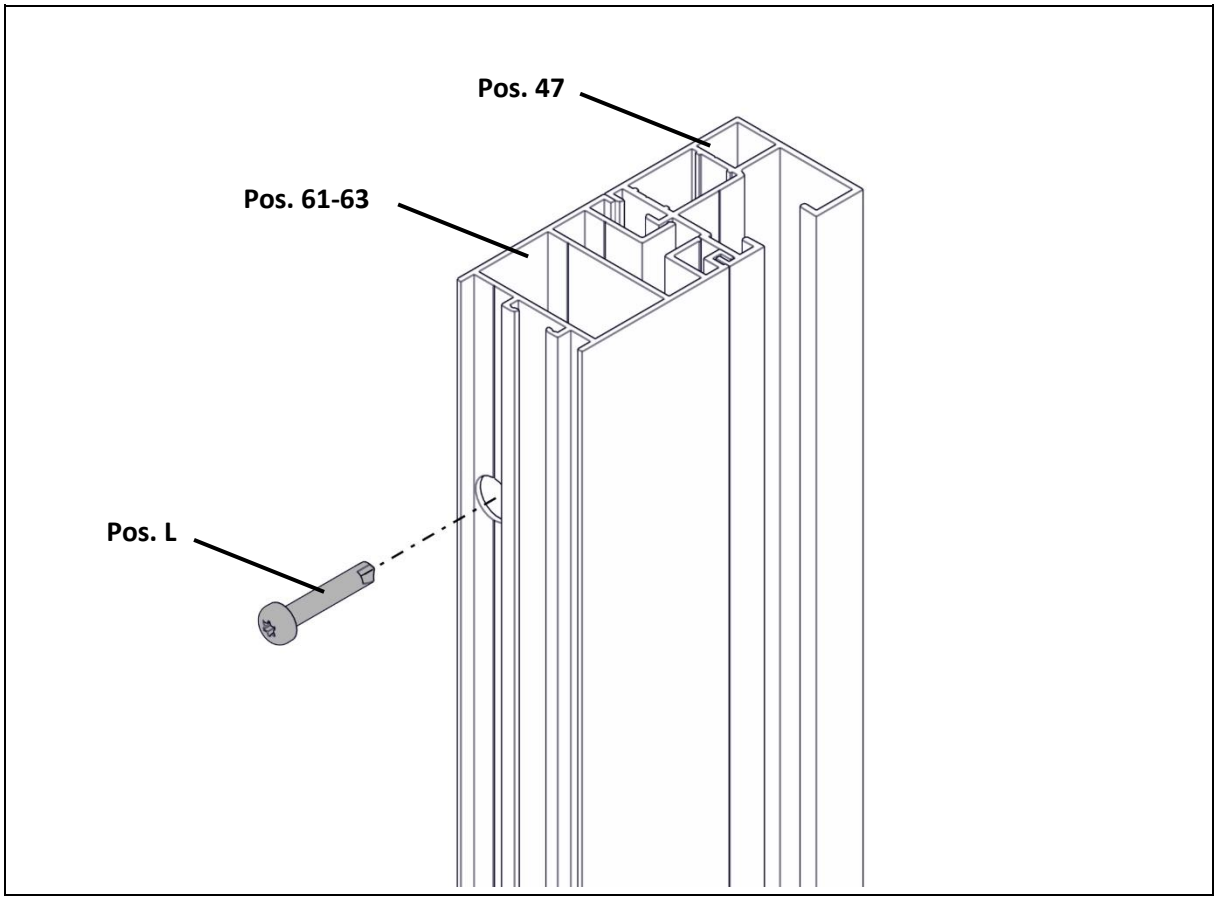
Pos. 47
Pos. 61-63
Pos. L

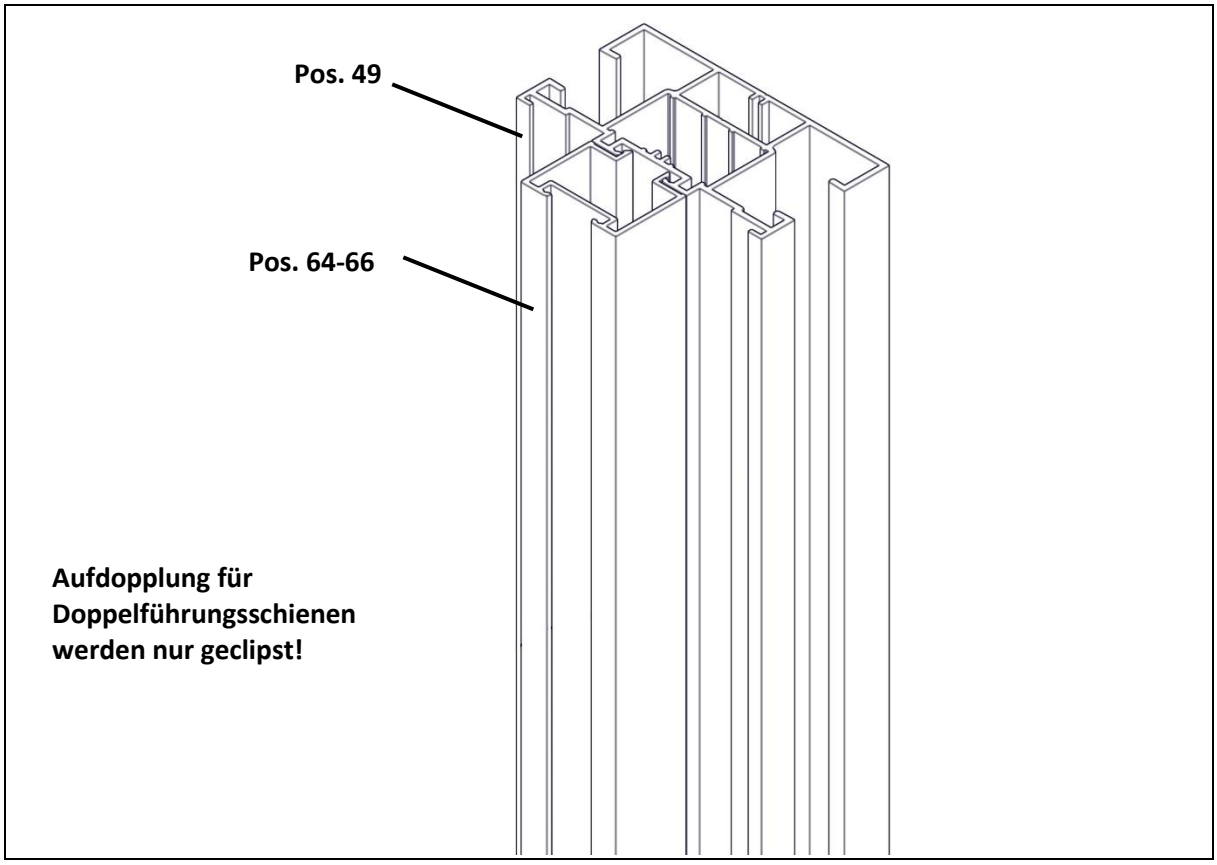
Pos. 49
Pos. 64-66
Aufdopplung für
Doppelführungsschienen
werden nur geclipst!

7.9. Führungsschienen FS A 31-G, FS A 32 und DF A 31-G

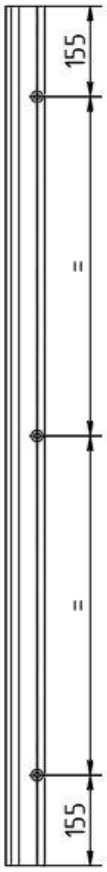

Befestigung auf dem Fenster FS A 31-G (Pos. 50)

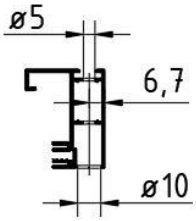

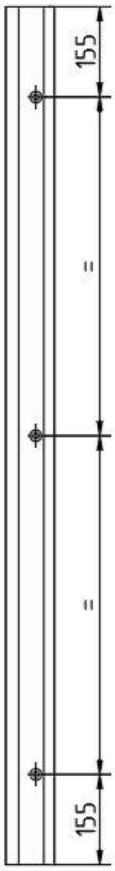

Befestigung in der Laibung FS A 31-G (Pos. 50)

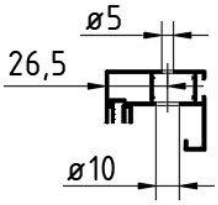

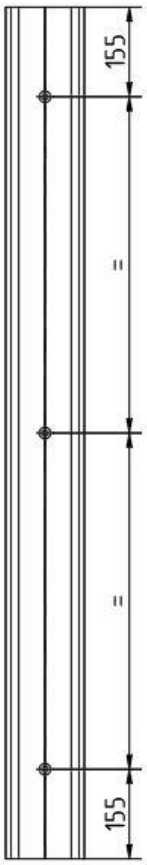

Befestigung auf dem Fenster DF A 31-G (Pos. 52)

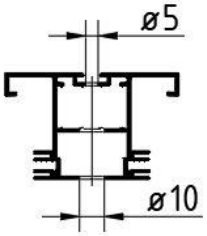

Bei der Verwendung von Abstandshaltern (Pos. 68) muss die Schraube (Pos. A) 2x pro Element beigelegt werden.

Gültig für alle Befestigungsvarianten!

Bei einer Elementhöhe von:

≤150 cm:	**2x Bohrungen**
≤250 cm:	**3x Bohrungen**
>250 cm:	**5x Bohrungen**
>300 cm:	**7x Bohrungen**
>400 cm:	**8x Bohrungen**
>500 cm:	**10x Bohrungen**

Bei einer Elementhöhe von:

≤150 cm:	**3x Bohrungen**
≤250 cm:	**5x Bohrungen**
≤300 cm:	**6x Bohrungen**
≤400 cm:	**8x Bohrungen**
≤500 cm:	**9x Bohrungen**
>500 cm:	**10x Bohrungen**

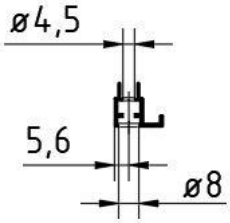

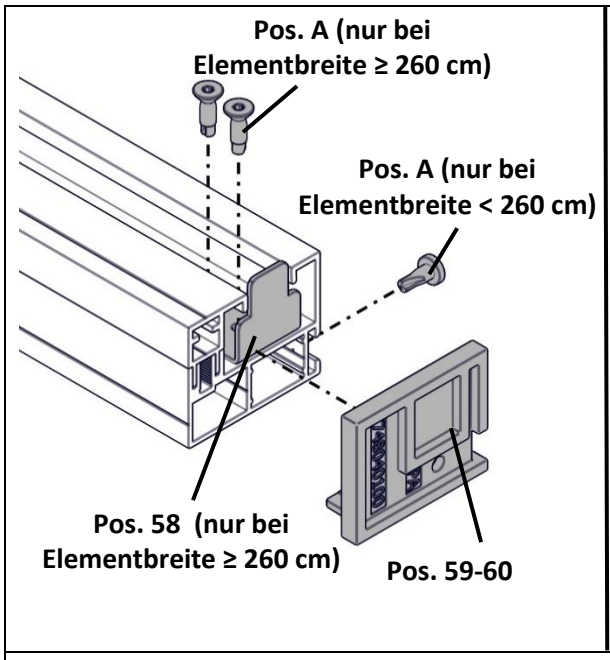

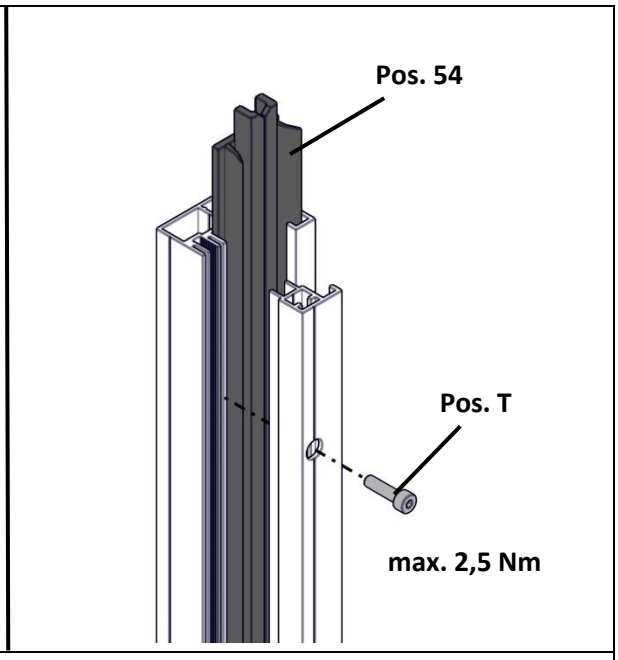

Führung Kunststoff f. ZipTex (Pos. 54) in Verbindung mit FS A 31-G, FS A 32 und DF A 31-G

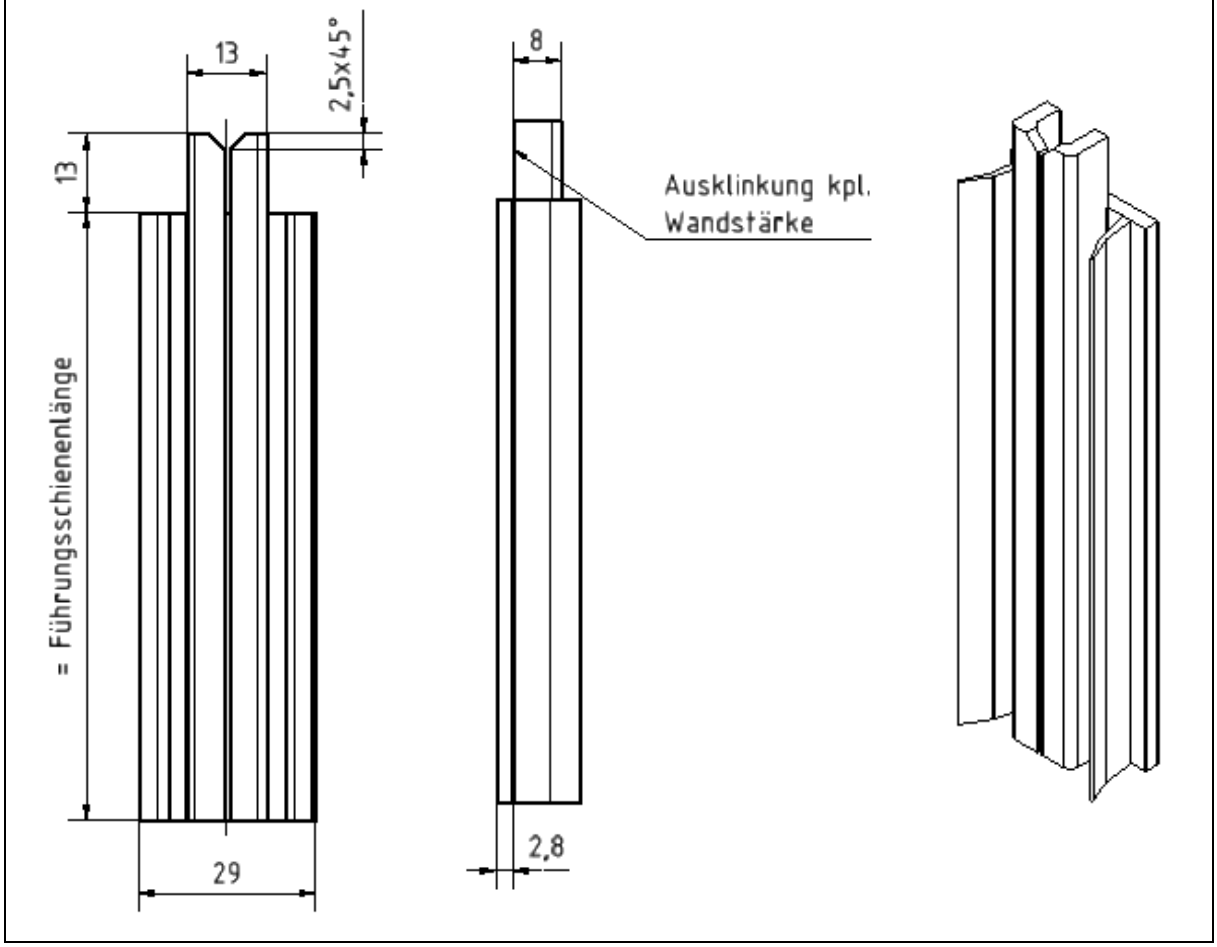

7.10. Glasabsturzsicherung

Maßübersicht:

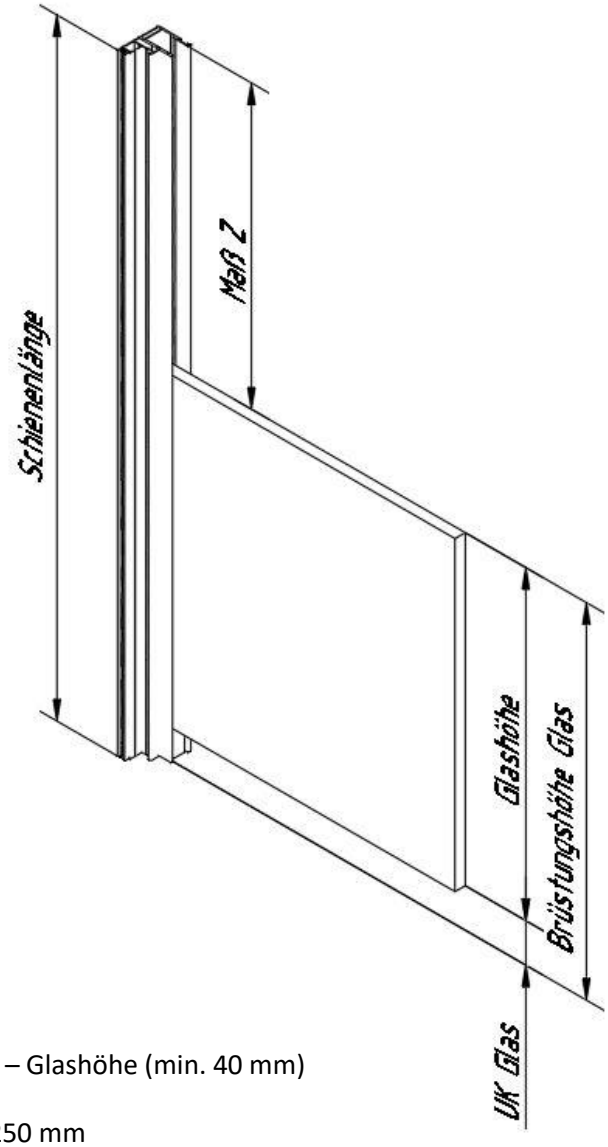

UK Glas = Brüstungshöhe – Glashöhe (min. 40 mm)

Min. Glasscheiben Höhe 250 mm

Max. Glasscheiben Höhe 1100 mm

Maß Z = Schienenlänge – UK Glas – Glashöhe

Schienenlänge = Elementhöhe – Kastenhöhe

Zusätzliche Bohrung

Maß Z	Bohrung
≤ 1500	1
≥ 1500	2
≥ 2500	3
≥ 3500	4

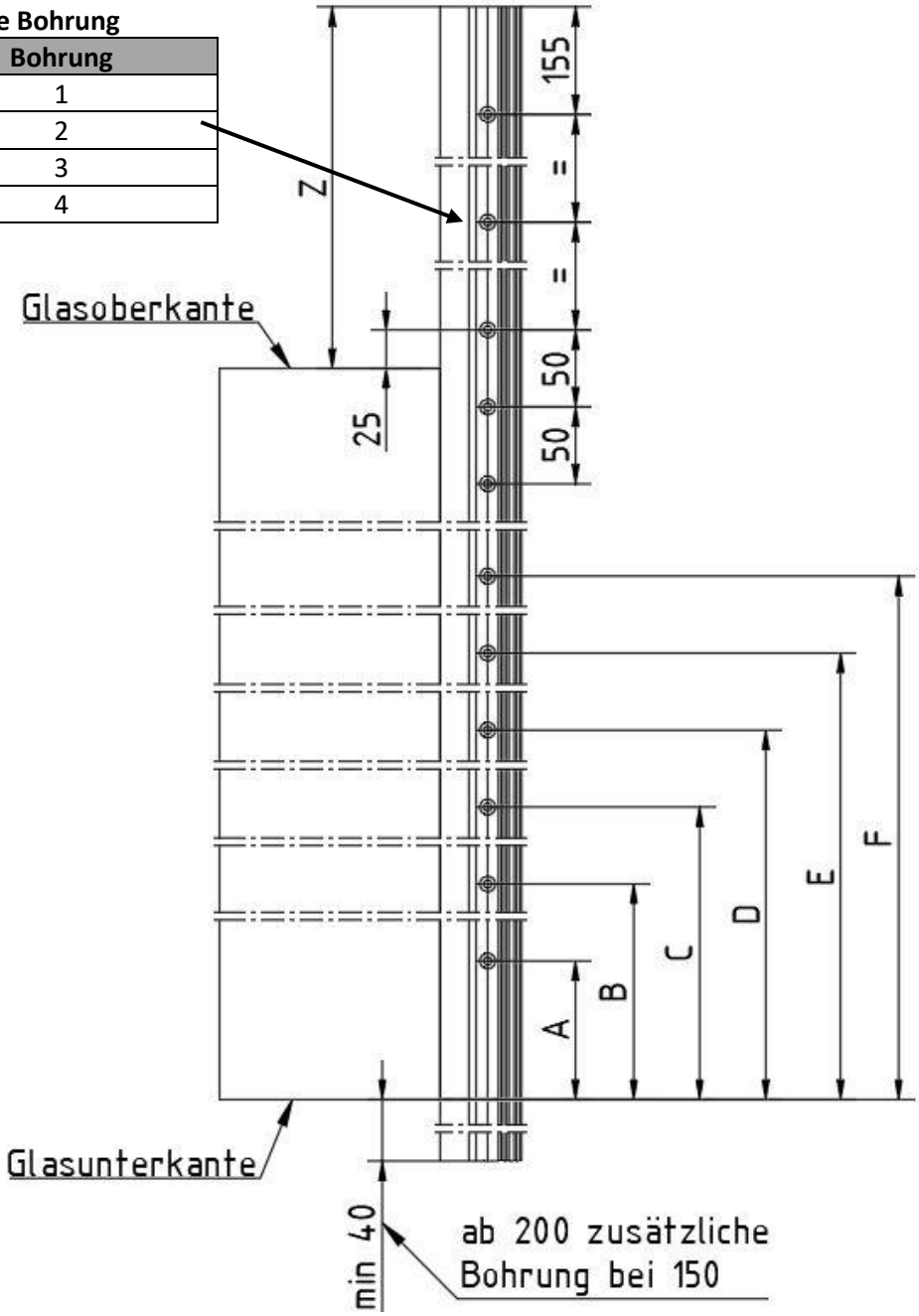

Bohrungsabstände für A – F in mm

Glashöhe über - bis	A	B	C	D	E	F
250 – 349	50	125	-	-	-	-
350 – 499	100	250	-	-	-	-
500 – 649	100	250	400	-	-	-
650 – 799	100	250	400	550	-	-
800 – 949	100	250	400	550	700	-
950 – 1100	100	250	400	550	700	850

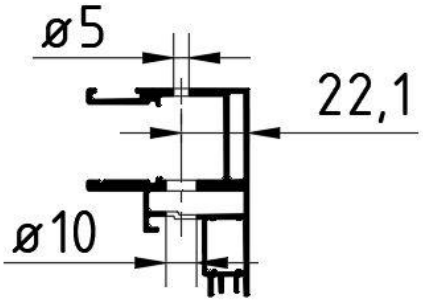

Schienenbohrung für Glasauflage (Pos. 109)

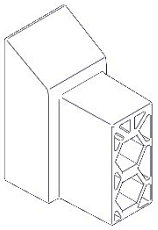

Bei UK Glas = 40 mm

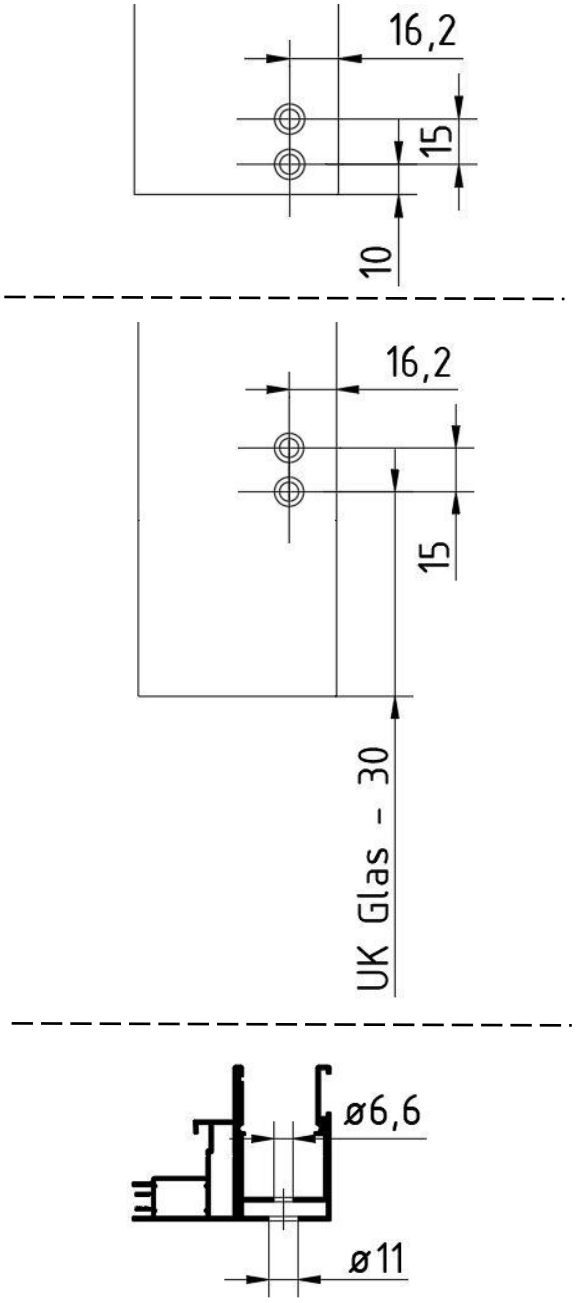

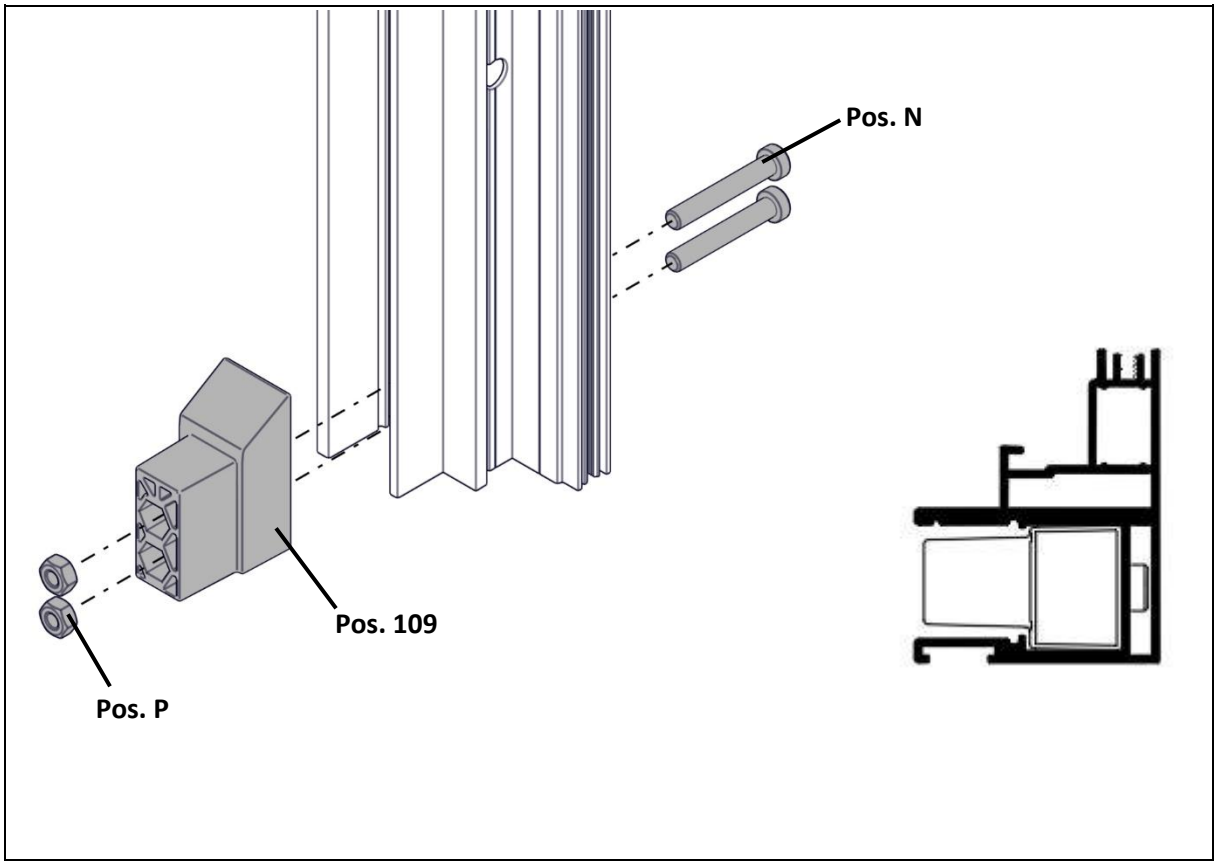
Pos. N
Pos. 109
Pos. P

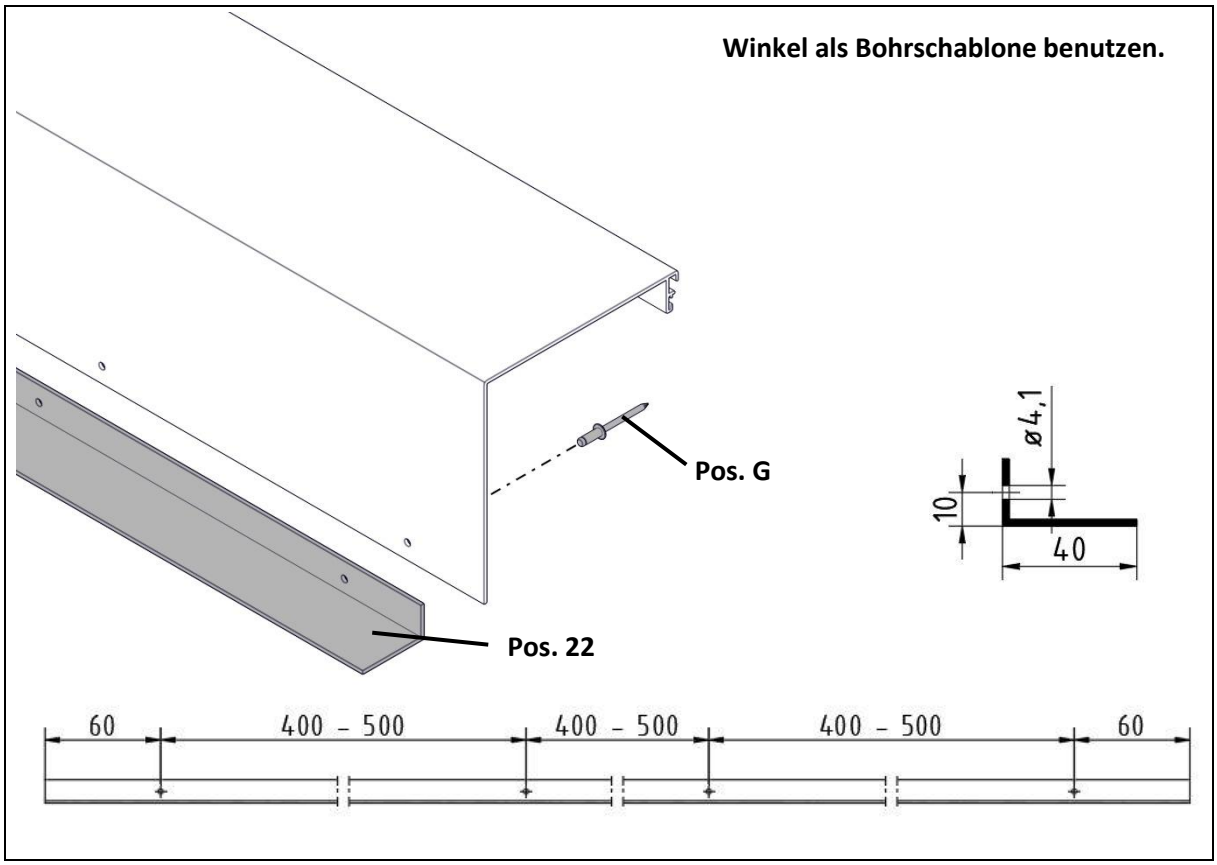
Winkel als Bohrschablone benutzen.
Pos. G
Pos. 22
ø4,1
10
40
60
400 - 500
400 - 500
400 - 500
60

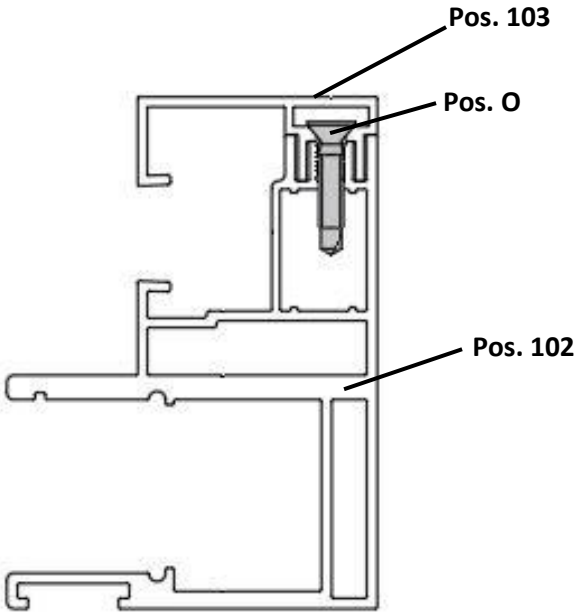
Pos. 103
Pos. O
Pos. 102

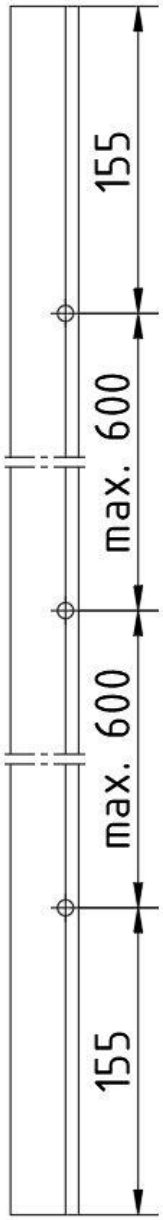
155
max. 600
max. 600
155

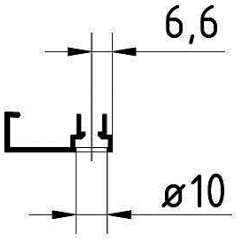
6,6
ø10

ALUKON KG
Münchberger Straße 31
D-95176 Konradsreuth

Telefon: +49 92 92 950-0
Telefax: +49 92 92 950-290
E-Mail: info@alukon.com
Internet: www.alukon.com

ALUKON
Sonnenschutz Rollladen Insektenschutz

Art.-Nr.: 897153012